BOLAT™

FM-17 ÇAPA MAKİNESİ KULLANIM KILAVUZU

MODELLER

FM-17

(Resimler değişiklik gösterebilir)

Lütfen bu kitapçığı dikkatlice okuyunuz ve cihazı kullanmadan önce anladığınızdan emin olunuz.

Satış Sonrası Destek Hattı: +90 850 241 53 35

İÇİNDEKİLER

1.GİRİŞ 3
2.GÜVENLİK ÖNLEMLERİ 3
3.ÇAPA MAKİNESİ PARÇALARI 5
4.MAKİNENİN HAZIRLANMASI 6
4.1 Kaportanın ve Çamurluğun Bağlanması 6
4.2 Bıçakların Bağlanması 6
4.3 Yakıt Eklenmesi 6
4.4 Yağ Kontrolu 7
4.5 Hava Filtre Kontrolü 7
5.MAKİNENİN ÇALIŞTIRILMASI VE KULLANIMI 7
5.1 Motorun Çalıştırılması 7
5.2 Makinenin Kullanımı 7
6.MAKİNENİN DURDURULMASI 8
7. MAKİNENİN BAKIMI 8
7.1 Hava Filtresi Bakımı 8
7.2 Motor ve Şanzıman Yağ Bakımı 9
7.3 Yakıt Filtresi Bakımı 9
7.4 Motor Bakımı 9
8. MAKİNENİN MUHAFAZASI VE NAKLİYESİ 10
8.1 Nakliye 10
8.2 Muhafaza 10
9. SORUN GİDERME 11
10. ÇEVRENİN KORUNMASI 11
11. TEKNİK BİLGİ 12

1.GİRİŞ

Makineyi doğru kullanmak ve kazaları önlemek için nasıl çalıştığını ve bakımın nasıl yapıldığını öğreten kullanım kılavuzunun tamamını okumadan cihazı çalıştırmayınız. Bu el kitabı ürünün ayrılmaz bir parçası olarak düşünülmeli ve başkasına satılması halinde ürün ile birlikte verilmelidir.

DİKKAT: Doğru kullanıldığında çapa makinesi, kullanımı kolay ve etkin bir alettir. Yanlış kullanıldığında ya da gerekli önlemler alınmadığında tehlikeli olabilir. Sorunsuz ve emniyetli kullanım için güvenlik önlemlerini uygulayın.

2.GÜVENLİK ÖNLEMLERİ

1. Çapa makinesini sadece doğru kullanım kurallarını bilen sağlıklı kişiler kullanmalıdır. Kullanmasını iyice öğrenmeden çalıştırmayın.
2. Çapa makinesini, doğru kullanmasını bilmeyen ve daha önce kullanmamış kişilere ödünç vermeyin
3. Bakım ve kullanım kılavuzunda yazılanlara uyun. Kullanım kılavuzunu kaybetmeyin ve kullanmadan önce tamamını okuyun.
4. Operatör yorgun, hasta veya alkol veya diğer uyuşturucu maddelerin etkisi altında olduğu durumlarda makineyi kullanmamalıdır.
5. Ayağınızı yere sıkı basın ve emniyetli bir pozisyonda çapalama yapın.
6. Eldiven, gözlük (siperlik) ve kulaklık gibi koruyucu aksesuarları kullanın. Uzun pantolon giyin. Kısa pantolon giymeyin. Kaymayan ayakkabılar giyin. Açık sandaletler giymeyin ve çıplak ayakla çalışmayın.
7. Makineyi kullanırken gidon yükseklik ayarlarını kendinize göre ayarlayınız.
8. Çalışma alanınızda insanların bulunmasına izin vermeyiniz.
9. Yakıt deposunu doldururken motoru durdurun. Etrafta ateş veya ısı kaynağı bulunmamalıdır. Yakıt koyarken sigara içmeyin. Motor çalışırken yakıt deposunun kapağını açmayın. Depoyu doldururken yakıt taşarsa motoru yakıtın aktığı yerden en az üç metre ötede çalıştırın.
10. Parlayıcı ve patlayıcı kimyasalların bulunduğu ortamlarda kullanmayın. Sera içinde kullanılacaksa ortamın havalandırılmasını temin edin.
11. Makine ile çalışırken çapa bıçaklarının bulunduğu kısımlara elinizle veya herhangi bir aletle müdahale etmeyiniz. Ayaklarınızı hareketli bıçaklara yaklaştırmayınız.
12. Motoru çalıştırmadan önce vites boşta olmalıdır.
13. Her gün makinenizin güvenlik kontrolünü yapınız.
14. Cihazınızı temizlemek için benzin kullanmayın.
15. Bakım ve kullanma kılavuzunda yazılanlara uyunuz.
16. Hiçbir zaman bozuk, üzerinde bazı değişiklikler yapılmış, doğru tamir edilmemiş ya da tamir edilen parçaları doğru takılmamış olan makinayı kullanmayın. Güvenliğinizi sağlayan parçaların hiçbirini çıkarmayın, kırmayın ya da kullanılmaz hale getirmeyin.
17. Rutin bakımın haricinde makinanıza bakım yapmaya kalkmayınız. Bakım yaptırmak için yetkili servislerinize başvurunuz.
18. Makinenin kuyruk mili ve herhangi bir kısmına üretici tarafından sağlanmamış olan başka bir uygulama takmayınız. Aksi takdirde hem kullanıcının hem de makinenin zarar görme riski doğabilir.
19. Çalışma alanınıza 15 metreden az bir mesafede başkalarının bulunmasına izin vermeyin.
20. Makineyi çalıştırırken bıçakların yakınlarında zarar görebilecek her şeyi uzak tutun.
21. Makine ile çalışırken insanlara ve hayvanlara yöneltmeyiniz.
22. Makinenizi yağsız çalıştırmayınız. Kullanmadan önce motor, şanzıman ve hava filtre yağlarını kontrol ediniz. Balansı korumak için yıpranan veya bozulmuş olan elemanları takım olarak değiştiriniz.
23. Eğimli arazilerde bastığınız yere dikkat ediniz.

24. 35 derece üstü eğimli arazilerde çapa yapmayınız.

25. Debriyaj Kolu (Hareket kolu) herhangi bir ip, bant vs. ile kesinlikle sabitlenmemelidir. Bu şekilde kullanılmamalıdır.

26. Makine çalışmaya başladığı andan itibaren zehirli egzoz dumanları çıkartır. Bu zehirli gazlar kokmaz ve görünmez ve yanmamış hidrokarbon ve benzol içerebilir. Kesinlikle kapalı ve havasız yerlerde çalışmayınız

27. Makineniz artık kullanılamaz hale gelmişse doğal çevreye zarar vermeden en yakın satış bayisine teslim edin.

28. Makinayı aydınlatması yetersiz ortamda kullanmayınız.

29. Motor; bakım ve temizlik çalışmaları yapılırken, aletler değiştirilirken ve kendi gücü dışında herhangi bir araçla taşınırken durdurulmalıdır.

30. Ekipmanın güvenli çalışma konumunda olduğundan emin olmak için tüm cıvata ve somunları sıkınız.

31. 85 dB sese maruz kalabilirsiniz.

UYARICI İŞARETLER ve DİKKAT EDİLMESİ GEREKEN DURUMLAR

	Tehlike, uyarı veya dikkati belirtir. Dikkat! Güvenliğiniz söz konusudur.		Yakıt çok çabuk yanıp parlayabilir Yakıtı karıştırırken veya yakıt deposunu doldururken ateşle yaklaşmayın.
	Bu ürünü kullanmadan önce Kılavuzda bulunan tüm uyarı ve talimatları dikkatle okuyup anladığınızdan emin olun.		El ve ayaklarınızı bıçaklardan uzak tutunuz. Çamurluklarını sökmeyiniz.
	Bu ekipmanı kullanırken kaymayan güvenlik ayakkabıları giyin.		Kapalı veya havasız yerlerde bu alet ile çalışmayınız.
	Bu ekipmanı çalıştırırken kask, göz ve işitme koruması takın.		Fırlayan cisimler sekebilir kişisel yaralanmaya veya maddi zarara sebep olabilir.
	Elbiseniz uygun olmalı ve hareket serbestliğini engellememeli. Vücudunuza tam veya dar oturan elbise giyin.		Yağmur altında kullanmayın
	Dayanıklı malzemeden imal edilmiş sağlam iş eldivenleri giyiniz.		Ciddi yaralanma riskini azaltmak için sıcak yüzeye temastan kaçının.

3.ÇAPA MAKİNESİ PARÇALARI

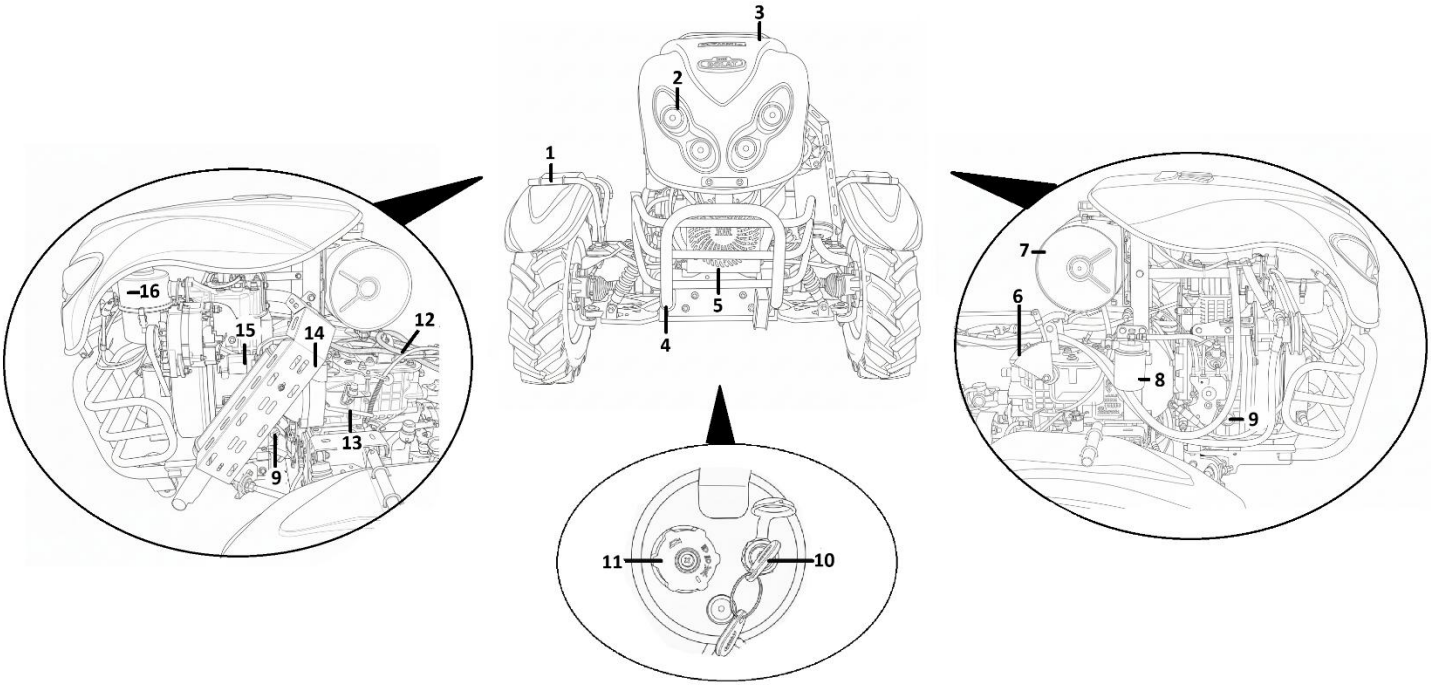

1	Çamurluk	**2**	Far
3	Kaporta	**4**	Tampon
5	Radyatör	**6**	Vites
7	Yakıt Deposu	**8**	Yakıt Filtresi
9	Motor Yağ doldurma / Seviye Kontrol Çubuğu	**10**	Açma/Kapama Anahtar
11	Far açma/Korna	**12**	Şanzıman Yağ Doldurma / Seviye Kontrol Çubuğu
13	Debriyaj Kolu	**14**	Egzoz
15	Marş Dinamosu	**16**	Hava Filtresi

4.MAKİNENİN HAZIRLANMASI

4.1 Kaportanın ve Çamurluğun Bağlanması

Kaportanın alt tarafında bulunan (B) bağlantı yerini tampondaki yerine takıp cıvatayı geçiriniz. Cıvatayı iyice sıkınız. Far kablosunun soketini motordan gelen sokete takınız. Motordan gelen kaporta halatını kaportanın içinde bulunan yere (A) yerleştirip vidasını sıkınız.

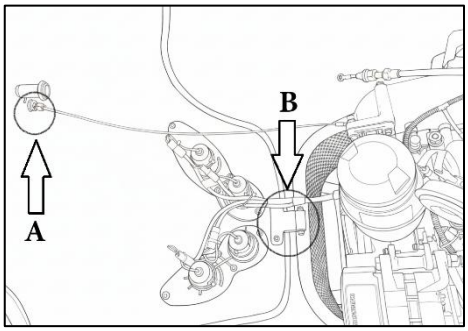

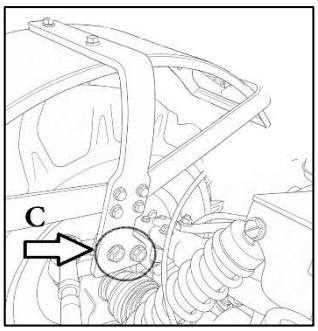

Çamurlukları sağ ve sol olarak ayırınız. Çamurlukları tekerde bulunan yerlerine (C) takınız. 2 adet cıvatasını takıp iyice sıkınız.

4.2 Bıçakların Bağlanması

Diferansiyele yakın olan taraflarında bulunan cıvataları sökerek tekerleri yerinden çıkarınız. Bıçakların keskin tarafları ön tarafa bakacak şekilde sağa ve sola takınız. Diferansiyele yakın tarafında olan delikten cıvataları geçirip iyice sıkınız.

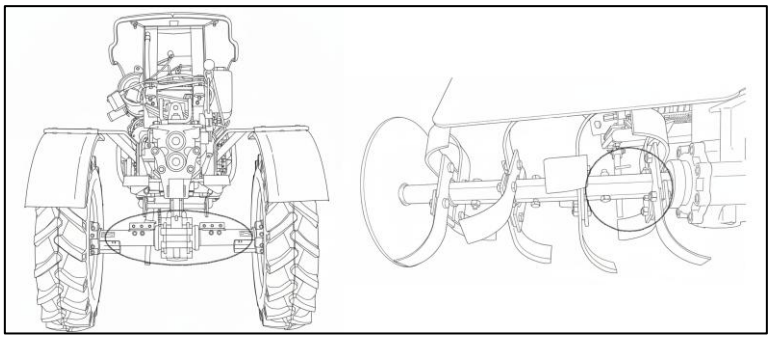

4.3 Yakıt Eklenmesi

- Yakıt dolumundan önce motoru durdurun.
- İçindeki basıncın yavaşça azalması ve yakıtın etrafa sıçramaması için yakıt deposunun kapağını yavaşça açın.
- Yakıt depo kapağını açıp taşmayacak şekilde motorin doldurunuz.
- Üstten 2–3 cm boşluk bırakınız, yakıtı taşırmayınız.

Yakıt doldurduktan sonra depo kapağını mümkün olduğu kadar sıkı kapatınız.

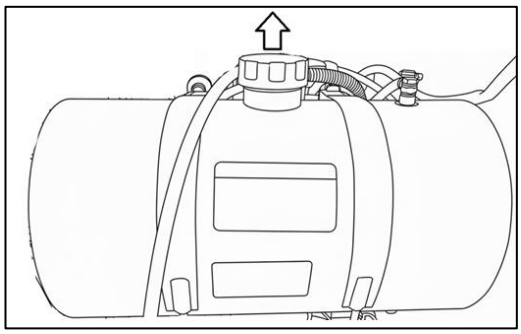

DİKKAT: Yakıt ikmalini daima motor kapalı iken ve ateşten uzak bir yerde yapınız. Yakıt deposunda veya bidonda uzun süre yakıt bırakmayınız. Motor hala sıcakken yakıt doldurmayın yakıt taşabilir. Buji muhafazasının yerine sıkı oturmuş olmasını kontrol edin yerine sıkı oturmamışsa kıvılcım, sıçrayıp çıkan hava-yakıt karışımını tutuşturabilir.

4.4 Yağ Kontrolu

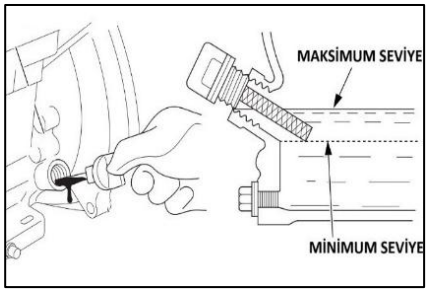

- **1**-Motor yağ seviye çubuğunu çıkarınız.
- **2**-Yağ seviyesini kontrol ediniz.
- **3**-Yağ eksikse yağ tapasını açıp 20/50 yağ ekleyiniz.

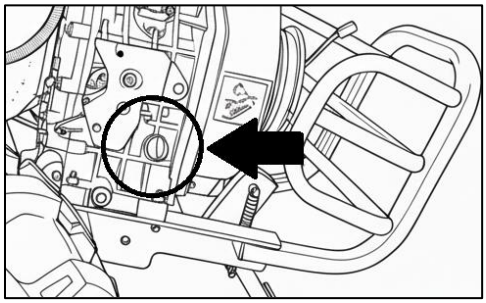

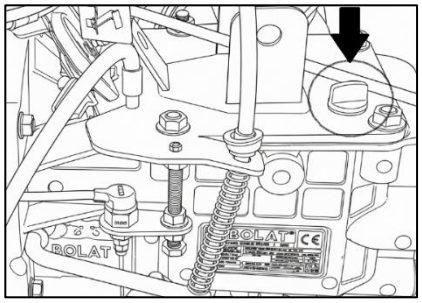

Şanzıman yağ seviye çubuğunu çıkarınız.
Şanzıman yağı eksikse 80/90 hipoid yağ ekleyiniz.

4.5 Hava Filtre Kontrolü

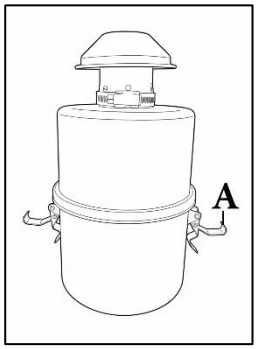

Hava filtresinin yan taraflarında bulunan tırnakları açınız. Alt tarafında bulunan yağ haznesini (A) çıkarınız. Yağ haznesine 20/50 yağ ekleyiniz. Filtreler tıkalı ise filtreleri temizleyiniz.

DİKKAT: Her 4 çalışma saatinden sonra hava filtresinin yağını değiştiriniz. Filtre süngerini temizleyiniz.

5.MAKİNENİN ÇALIŞTIRILMASI VE KULLANIMI

5.1 Motorun Çalıştırılması

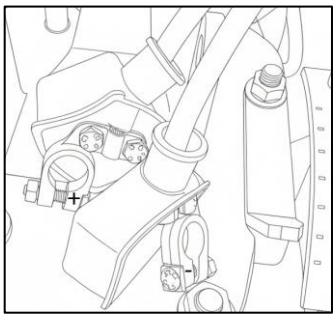

Motoru çalıştırmadan önce, ortamın havadar olması sağlanmalıdır. Motoru kapalı bir yerde çalıştırmayınız, egzoz gazı zehirleyicidir. Motoru çalıştırmadan önce çevredekilerin güvenli bir mesafede olmalarını sağlayınız. Dolum yapılan yerden en az 3 metre uzakta çalıştırın.
Marş dinamosuna bağlı olan kalın kırmızı + kablosunu akünün + kısmına ve siyah kalın – kablosunun bir ucunu şaseye diğer ucunu akünün- kısmına bağlayınız.

- Vitesi boş (F) konumuna alınız
- Debriyaja basınız.
- Aç kapa anahtarını çevirerek motoru çalıştırınız

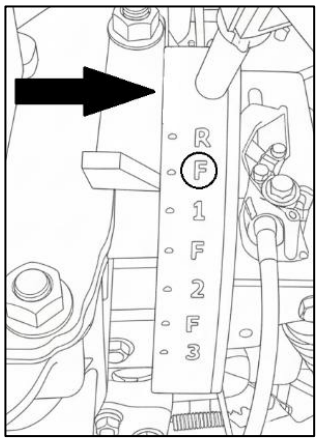

5.2 Makinenin Kullanımı

Debriyaj koluna basınız ve vites kolu yardımıyla makineyi istenilen vitese alınız. Gazı istenilen seviyeye kadar artırınız. Direksiyonu sıkıca kavrayarak debriyaj kolunu yavaşça bırakınız ve makinenin hareket etmesini sağlayınız. Vitesi değiştirmek için debriyaja tekrardan basarak vitesi değiştiriniz. Her vites arası boştur. Farları yakmak için marş anahtarının yanında bulunan düğmeyi çevirerek uzun kısa farları yakınız. Kornaya basmak için düğmenin üstüne basınız. Motorun hareketini durdurmak için debriyaja basınız.

Makineyi mümkün olduğunca gün ışığında; arazi yapısının şartlarına uygun vites ve hızda kullanınız. Motorun çalışan kısımlarından el ve ayaklarınızı uzak tutunuz.

DİKKAT: Makineyi yokuş aşağı ya da yokuş yukarı kullanarak çapa yapmayınız. Engebeli arazilerde yatay yönde çapa yapınız. 30 dereceyi geçen eğimli arazide çapalama yapmayınız.

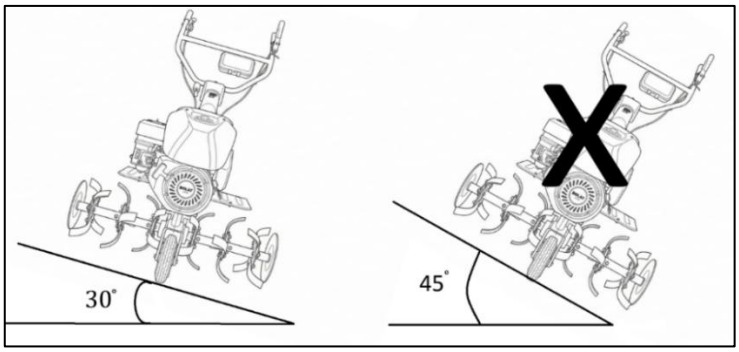

6.MAKİNENİN DURDURULMASI

- Motoru emniyetli bir konuma getiriniz.
- Vitesi boş konumuna (F) alınız.
- Gazı düşürünüz.
- Aç kapa anahtarını kapatınız.
- Stop kolunu yardımı ile motoru durdurunuz.

7. MAKİNENİN BAKIMI

DİKKAT: Bakım işleri, yetkili bakım servislerince yapılmalıdır. Çapa makinaları etkin çalışmasını sağlamak için tüm yedek parçalarını orijinalleriyle değiştiriniz.

7.1 Hava Filtresi Bakımı

- Hava filtresinin yanlarında bulunan tırnakları açınız. (A)
- Filtrenin alt yağ haznesini(B) dikkatlice çıkarınız.
- Yağ haznesindeki eskimiş yağı boşaltınız.
- Yağ haznesini temiz bezle temizleyiniz.
- Hava filtresinin orta kısmında bulunan filtreyi ve üstteki filtreleri (C) çekip çıkarınız.
- Sünger filtrelerin çıkarıldığı yeri temiz bez ile silerek temizleyiniz.
- Sünger filtrelerini yıkayıp kurutunuz.
- Filtreler eskimiş ise yeni filtrelerle değiştiriniz.
- Temiz sünger filtrelerini yerlerine yerleştiriniz.
- Hava filtresinin yağ haznesine 80 grama yakın 20/50 yağ ekleyiniz.
- Yağ haznesini yerine takıp yerine oturduğundan emin olunuz. Yağ haznesinin yanlarında bulunan tırnakları yerlerine oturtup kilitleyiniz.

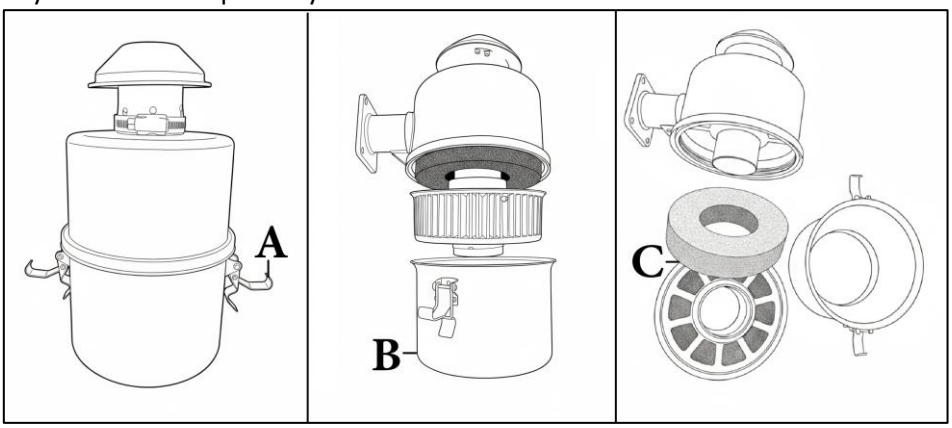

7.2 Motor ve Şanzıman Yağ Bakımı

Motor:

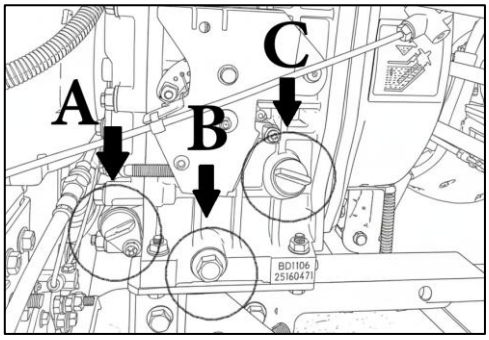

- Motor yağ seviye çubuğunu(C) çıkarınız.
- Yağ seviye çubuğunu kontrol ediniz.
- Yağ eksikse 20/50 motor yağ ekleyiniz.
- Yağ değiştirmek için yağ boşaltma tapasını (B) söküp yağı boşaltınız.
- Yağ filtresini söküp filtreyi temizleyiniz.
- Motora 2 litre 20/50motor yağı ekleyiniz.

Şanzıman:

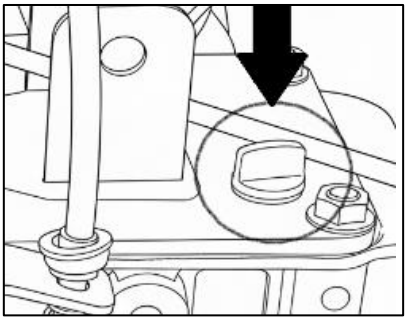

- Şanzıman üstünde bulunan yağ seviye çubuğunu çıkarınız.
- Yağ seviyesini kontrol ediniz.
- Yağ eksikse 80/90 hipoid yağ ekleyiniz.
- Şanzıman yağını boşaltmak için diferansiyelin altındaki tapayı açıp yağı boşaltınız.
- Şanzımana 3 litre 80/90 hipoid yağ koyunuz.

7.3 Yakıt Filtresi Bakımı

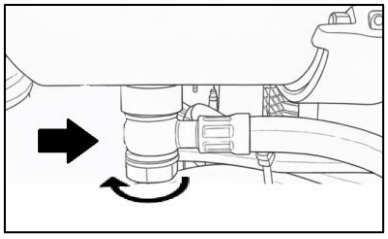

- Depo altında bulunan fitreyi düzenli aralıklarla kontrol ediniz. Aşırı kirlenmede, tıkanmada filtreyi söküp kaba pisliğini temizleyiniz. Filtre hasarlı ise yenisiyle değiştiriniz.

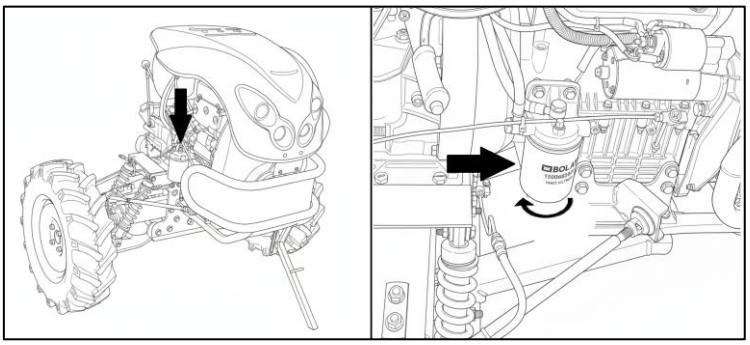

7.4 Motor Bakımı

- Motorun çalışma sesinde sorun var mı kontrol edin.
- Motor ve şanzıman yağlarını kontrol ediniz.
- Motorda yağ kaçakları, yakıt kaçakları var mı kontrol ediniz varsa servisle iletişime geçiniz.
- Her işten sonra motoru temizleyiniz.
- Motorda eskimiş ve yıpranmış parçalar varsa serviste orijinali ile değiştiriniz.

Veriler normal iş şartlarını göz önünde bulundurur. Zor şartlar altında (çok tozlu yerlerde vs.) ve uzun süren çalışma günlerinde verilen süreler buna uygun olarak kısaltılmalıdır.		Çalıştırmadan önce	İşten sonra yani günlük	Her yakıt dolumundan sonra	4 saat	10 saat	İlk 25 saat	İlk 50 saat	100 saat	200 saat	500 saat	Haftalık	Aylık	Yıllık	Arıza Varsa	Hasar Halinde	Gerektiğinde
Komple makine	Göz kontrolü (durumu, sızıntı)	X		X													
	Temizleme		X														
Motor Yağı	Yenileme						X		X								
Yağ filtresi	Temizleme						X		X								
Şanzıman Yağı	Yenileme							X			X						
Hava filtresi ve yağı	Göz kontrolü	X													X		
	Temizleme				X												X
	Yağ Yenileme				X												X
Yakıt Filtresi	Kontrol edin			X													X
	Yenileme									X						X	X
Yakıt deposu	Temizleme																X
Karbüratör	Rölanti kontrolü, kesiciler birlikte dönmemelidir																X
	Rölanti devrini ayarlayınız																X
Erişilebilen somun ve cıvata (ayar vidaları hariç)	Sıkın	X															
Emniyet etiketi	Yenileme															X	

8. MAKİNENİN MUHAFAZASI VE NAKLİYESİ

8.1 Nakliye

Araba içinde naklediyorsanız: devrilmeyecek, yakıt akmayacak ve hasar görmeyecek şekilde emniyete alın. Makine metal ve sert plastik parçalar içerdiği için taşıma sırasında gereken özeni gösteriniz, kendinize ve çevrenizdekilere zarar vermeyiniz. Nakliye sırasında makineyi sağlam bir zemine sabitlediğinizden emin olunuz. Motoru daima durdurun.

8.2 Muhafaza

- Makineyi Uzun süre kullanmayacaksanız temiz su ile temizleyiniz, iyice kurulayınız.
- Yakıt deposunu iyi havalandırılan bir yerde boşaltın ve temizleyin. Yakıt deposu kapağını kapatınız.
- Yakıtı, yönetmeliklere ve çevreye uygun şekilde bertaraf ediniz.
- Yakıt deposunu boşalttıktan sonra motor kendi kendine stop edene kadar çalıştırınız.
- Herhangi bir kabinde depolamadan önce motorun soğumasına izin veriniz.
- Güvenliğiniz için yıpranmış veya hasarlı parçaları değiştiriniz.

9. SORUN GİDERME

Problem	Nedeni	Çözüm
Motor çalışmıyor veya zor çalışıyor.	Yakıt deposu boş Kirli yakıt filtresi	Yakıt ekleyin. Yakıt filtresini temizleyin veya değiştirin.
Motor çalıştıktan sonra stop ediyor.	Rölanti ayarı düşük. Kirli/tıkanmış yakıt filtresi Yetersiz yağ seviyesi (Güvenlik önlemi)	Rölanti ayarını yükseltin. Yakıt filtresini temizleyin veya değiştirin. Yağ seviyesini kontrol edin ve eksikse tamamlayın.
Motor güç kaybediyor veya tekliyor.	Hava filtresi kirli/tıkanmış. Kalitesiz veya beklemiş yakıt	Hava filtresini temizleyin veya değiştirin. Depoyu boşaltıp taze ve temiz yakıt koyun.
Motordan aşırı duman çıkışı	Yağ yakılıyor	Serviste Yağ seviyesini ve kalitesini kontrol ettirin.
Motor aşırı ısınıyor	Yetersiz yağ seviyesi Kirli ve tıkalı hava filtresi	Yağ seviyesini kontrol edin ve tamamlayın. Hava filtresini temizleyin ya da değiştirin.
Havalandırma tapasından yağ geliyor	Şanzıman yağı fazla	Yağ seviyesini kontrol edin

10. ÇEVRENİN KORUNMASI

Bertaraf ederken ülkeye mahsus atıkları atma kurallarına uyunuz.

Atık Yönetimi

Ürün ilk teslim alındığında ve bakım sonrasında üründen çıkan ve artık kullanılmayacak olan ambalaj atığı, eski motor yağı, şanzıman yağı, kirli yakıt, filtre kartuşları, contalar, eski akümülatörler, yağlı bezler, vb. atıkları çöpe atmayın, kanalizasyona dökmeyin, nehirlere ve göllere boşaltmayın. Atık malzemeleri uygun şekilde çevreyi koruma kurallarına göre, ortamdan uzaklaştırın.

Hurdaya ayrılacak ürünü herhangi bir meydanda terk etmeyin ve ürünü çöpe atmayın. Üründe bulunabilecek olan yakıt, yağ, kablo, plastik gibi maddeler tutuşarak yangına yol açabilir, dökülerek veya sızarak çevreyi kirletebilir.

11. TEKNİK BİLGİ

Model:	**FM-17**
Motor:	4 zamanlı
Güç:	10.5 kW
Silindir hacmi:	733 cc
Çalıştırma:	Marşlı
Soğutma Sistemi:	Yağ Soğutmalı
Hava Filtresi	Yağ banyolu siklonik filtre
Motor Yağ Kapasitesi	2 Lt
Şanzıman Yağ Kapasitesi	3 Lt
Yakıt depo kapasitesi:	13 Lt
Debriyaj	Kuru Tip
Vites Sayısı	3 İleri 1 Geri
Kuyruk Mili	A6x21x25 DIN5463
Kuru (Boş) Ağırlığı (Kg)	321 Kg

FM-17 ŞANZIMAN DİFERANSİYEL GRUBU

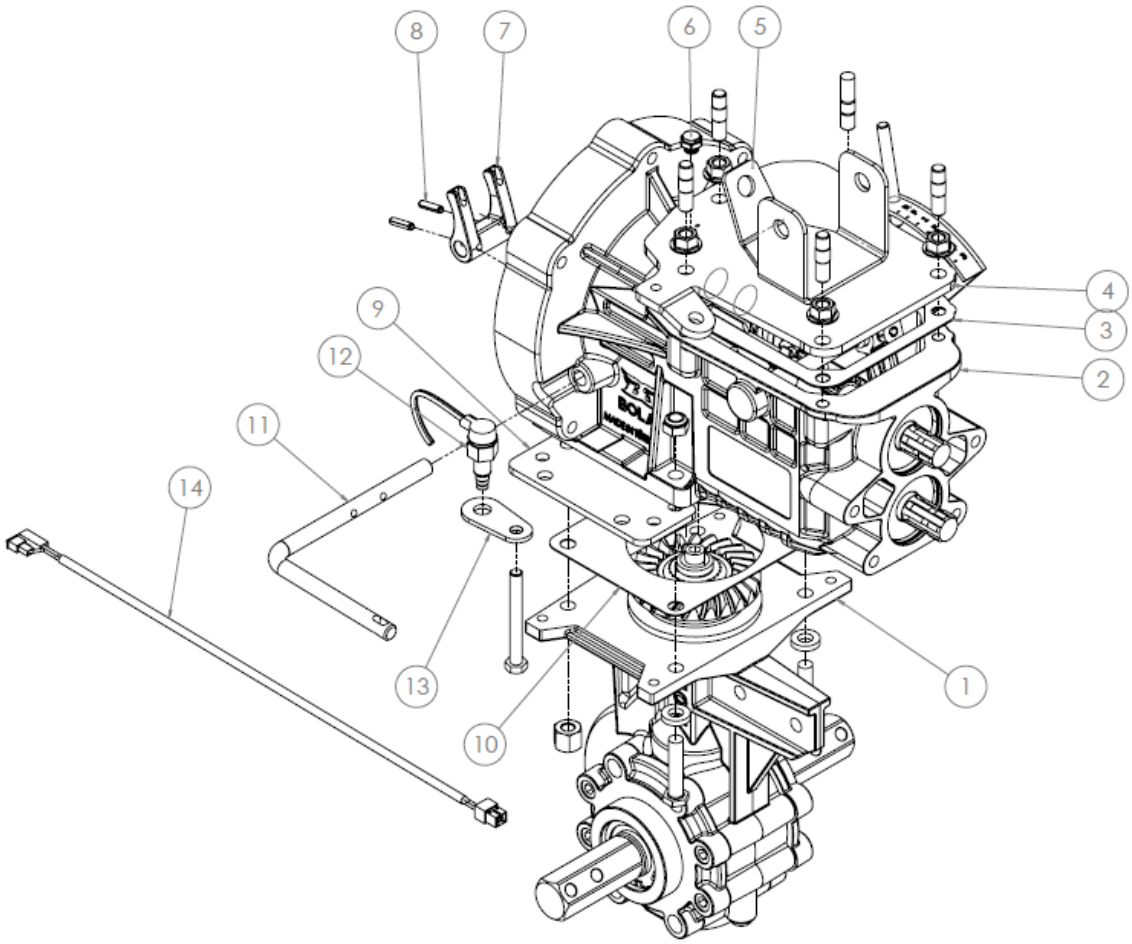

No	Kodu	Parça Adı	Adet
1	1515008012	FM DİFERANSİYEL MONTAJA HAZIR	1
2	1510800004	FM ŞANZIMAN MONTAJA HAZIR - R9	1
3	1500301112	ŞANZIMAN ÜST KAPAK CONTASI - R9	1
4	1510302005	ŞANZIMAN ÜST KAPAK KOMPLE AMORTİSÖRLÜ - R9	1
5	1500501386	DİREKSİYON BAĞLANTI SACI	1
6	1500303025	M12x1.5 VALFLİ TAPA	1
7	1501009006-FU	DEBRİYAJ AYIRMA ÇATALI - R9	1
8	1500203007	YARIKLI PİM 6x24 DIN1481 - R9	2
9	1500501001	ŞANZIMAN BAĞLANTI SACI - AMORTİSÖR	2
10	1500301006	ŞANZIMAN İLE DİFERANSİYEL ARA CONTASI 1MM	1
11	1500801136	ŞANZIMAN ÇATAL MİLİ - R9	1
12	1500712001	DEBRİYAJ EMNİYET MÜŞİRİ	1
13	1510501213	EMNİYET MÜŞİRİ SACI (BOYANMIŞ)	1
14	1500701040	DEBRİYAJ EMNİYET MÜŞİRİ ARA KABLOSU	1

FM-17 ŞANZIMAN

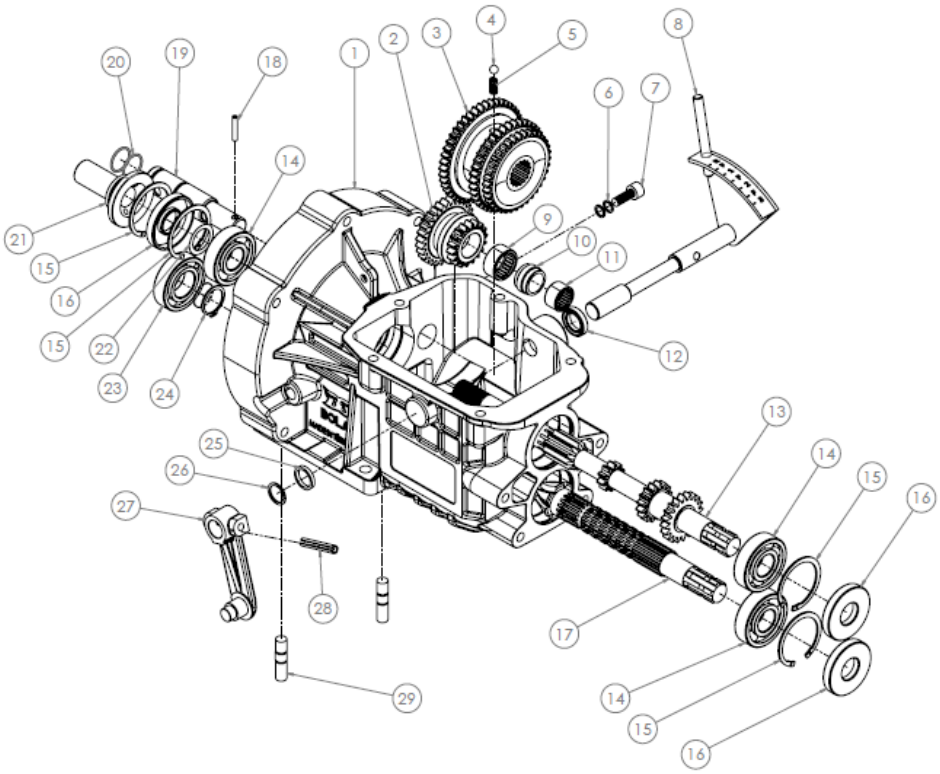

No	Kodu	Parça Adı	Adet
1	1500202005-FU	FM VİTES DİŞLİ KOVANI BOŞ - R9	1
2	1500802009	GERİ VİTES DİŞLİSİ	1
3	1500802010	ÜÇLÜ VİTES DİŞLİSİ	1
4	1500205024	ÜÇLÜ VİTES KİLİTLEME BİLYASI ÇAP 8.73 MM	1
5	1500426008	ÜÇLÜ VİTES DİŞLİSİ KİLİTLEME YAYI	1
6	1500305020	M10 BAKIR PUL - DIN 7603	2
7	1500425045	İMBUS CİVATA M10x25	1
8	1500804071	VİTES GÖSTERGE KOLU (HAZIR)	1
9	1500205016	RULMAN NTN HK 2816 (GERİ VİTES DİŞLİSİ)	1
10	1500101107	ŞANZIMAN GERİ VİTES SABİTLEME BURCU	1
11	1500205015	RULMAN NTN HK 2216 (GERİ VİTES DİŞLİSİ)	1
12	1500306004	SUPTEX YAĞ KEÇESİ 20x32x7	1
13	1500801135	PRİZDİREK MİLİ - R9	1
14	1500205014	RULMAN 6305	3
15	1500412018	472/62 MM İÇ SEGMAN (FM ŞANZIMAN)	4
16	1500306003	SUPTEX YAĞ KEÇESİ 25x62x10	3
17	1500801002	ALT KUYRUK MİLİ HELİX	1
18	1500403020	GERİ VİTES MİLİ YARIKLI PİMİ (5x30)	1
19	1500801005	GERİ VİTES MİLİ	1
20	1500307015	O-RİNG 20x1.78 MM	2
21	1500407014-FU	BASKI BALATA MERKEZLEME PARÇASI-R9	1
22	1500410029	ŞİM 25x35x0,30	1
23	1500205012	RULMAN 6206	1
24	1500412019	471/30 MM DIŞ SEGMAN (FM ŞANZIMAN)	1
25	1500402006	VİTES LEVYESİ BURCU	1
26	1500305040	M20 BAKIR PUL	1
27	1501008004-FU	VİTES LEVYESİ	1
28	1500403019	VİTES LEVYESİ YARIKLI PİMİ (8x50)	1
29	1500401004	M12x50 AKS SAPLAMASI GALVANİZLİ	2

FM-17 DİFERANSİYEL GRUBU

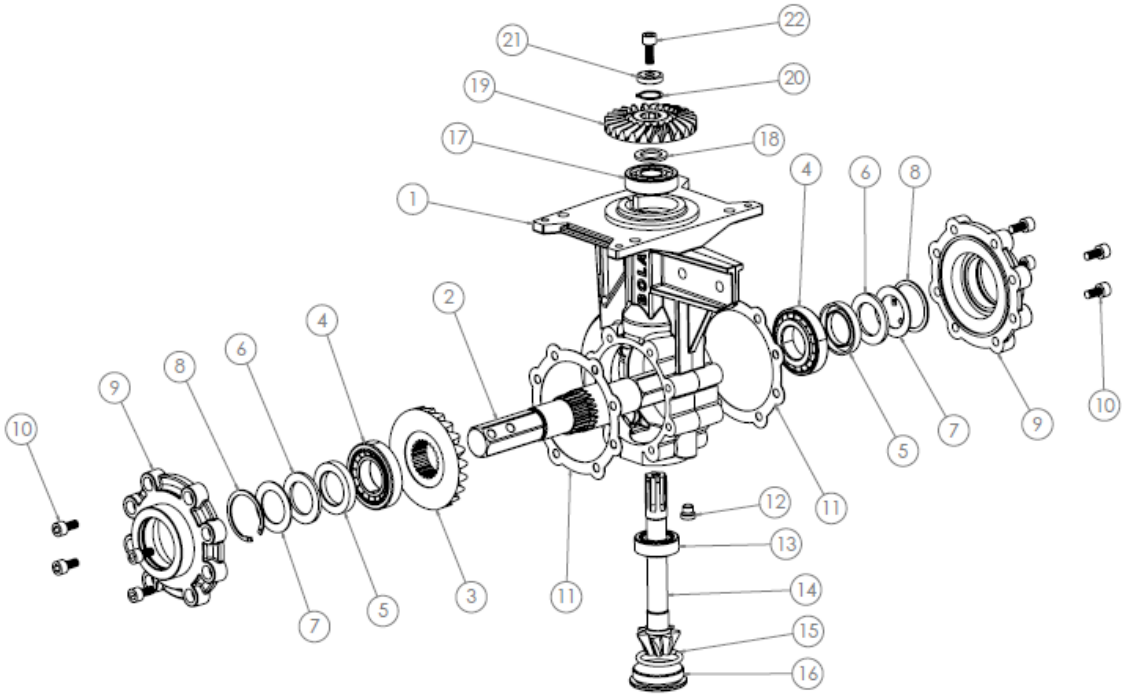

No	Kodu	Parça Adı	Adet
1	1500813001-FU	FM DİFERANSİYEL GÖVDESİ	1
2	1500801001	AKS MİLİ 35 MM	1
3	1500802012	ALT AYNA DİŞLİ HELİX	1
4	1500205008	RULMAN 30208 (AKS MİLİ)	2
5	1500306002	SUPTEX YAĞ KEÇESİ 40x62x10 (AKS KEÇESİ)	2
6	1500306006	KIL KEÇE 40x61.5x4 (AKS MİLİ)	2
7	1500501357	ŞİM 60x46.6x2	2
8	1500412018	472/62 MM İÇ SEGMAN (FM ŞANZIMAN)	2
9	1500302010-FU	FM DİFERANSİYEL YAN KAPAK	2
10	1500425092	M10x20 İMBUS CİVATA	8
11	1500301026	DİFERANSİYEL YAN KAPAK CONTASI 1 MM	2
12	1500425089	DİFERANSİYEL YAĞ BOŞALTMA TAPASI (M12x10 1.5 DİŞ)	1
13	1500205018	RULMAN 32205 (MAHRUTİ ALT)	1
14	1500801006	MAHRUTİ MİLİ HELİX	1
15	1500307014	O-RİNG 50x5 MM (YAĞ BOŞALTMA TAPASI)	1
16	1500303002	DİFERANSİYEL YAĞ BOŞALTMA TAPASI	1
17	1500205014	RULMAN 6305	1
18	1500410046	ŞİM 38x25,3x3	1
19	1500802011	ÜST AYNA DİŞLİSİ HELİX	1
20	1500412003	471/25 MM DIŞ SEGMAN	1
21	1500402012	MAHRUTİ MİLİ DAYAMA BURCU (FM DİFERANSİYEL)	1
22	1500425045	İMBUS CİVATA M10x25	1

FM-17 BASKI BALATA GRUBU (R9)

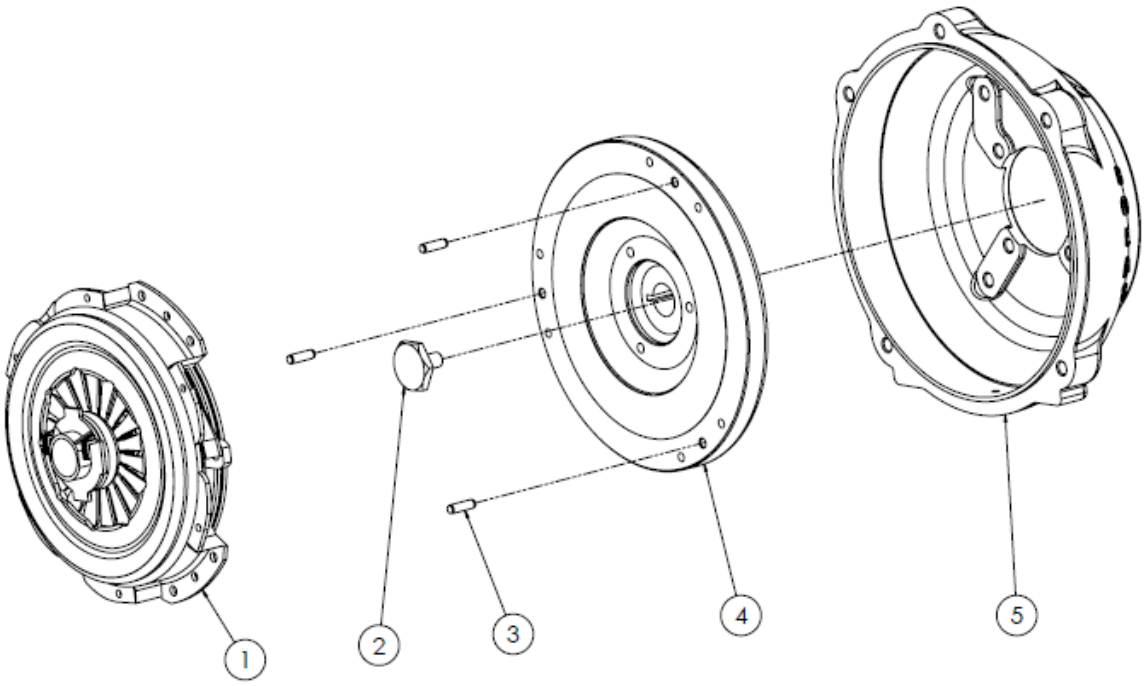

No	Kodu	Parça Adı	Adet
1	1500407015	BASKI-BALATA-BİLYA SETİ-R9	1
2	1500425142	KRANK CİVATASI M10x1.25x20 GALVANİZLİ	1
3	1500403051	6x20 TAŞLANMIŞ PİM DIN 6325	3
4	1500206003-FU	KAMPANA,BALATA YATAĞI KONİKLİ KAMPANA R9	1
5	1500502030-FU	MUHAFAZA, BD1100 DEBRİYAJ MUHAFAZASI-R9 İŞLENMİŞ	1

FM-17 TEKER GRUBU (AMORTİSÖRSÜZ)

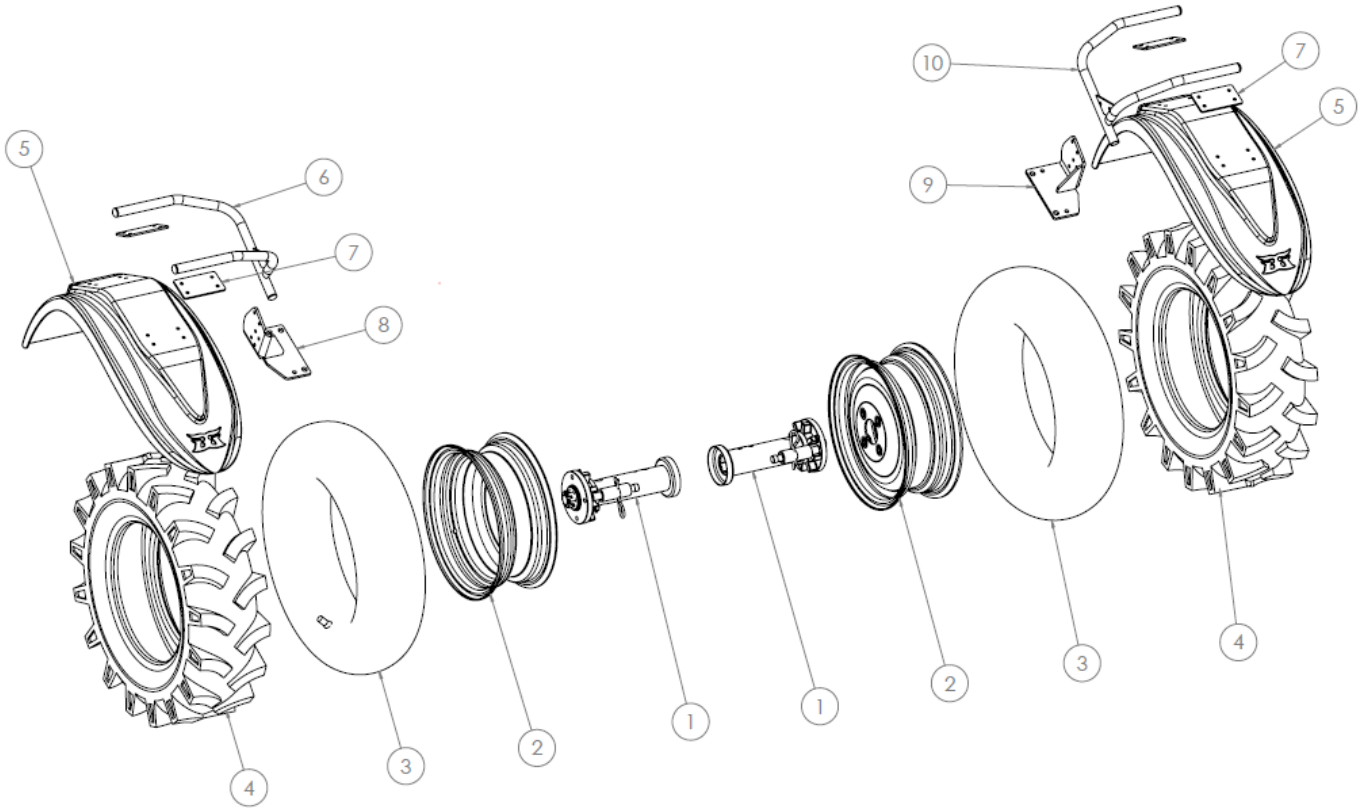

No	Kodu	Parça Adı	Adet
1	1500810003	AKS PORYASI KOMPLE	2
2	1500809009	JANT 5.00-13" DIŞ OFFSET	2
3	1500808006	İÇ LASTİK 6.50/80-13	2
4	1500808003	DIŞ LASTİK 6.50/80-13	2
5	1511023004	FM PLASTİK ÇAMURLUK (BOYANMIŞ)	2
6	1510101132	ÇAMURLUK AYAĞI BORU BAĞLANTISI - SAĞ (AMORTİSÖRSÜZ)	1
7	1510501212	ÇAMURLUK BORU BAĞLANTI ALT PLAKASI (BOYANMIŞ)	4
8	1510502039	ÇAMURLUK-ŞANZIMAN BAĞLANTI PARÇASI - SAĞ (BOYANMIŞ)	1
9	1510502038	ÇAMURLUK-ŞANZIMAN BAĞLANTI PARÇASI - SOL (BOYANMIŞ)	1
10	1510101131	ÇAMURLUK AYAĞI BORU BAĞLANTISI - SOL (AMORTİSÖRSÜZ)	1

FM-17 TEKER GRUBU (KALIN KOVAN)

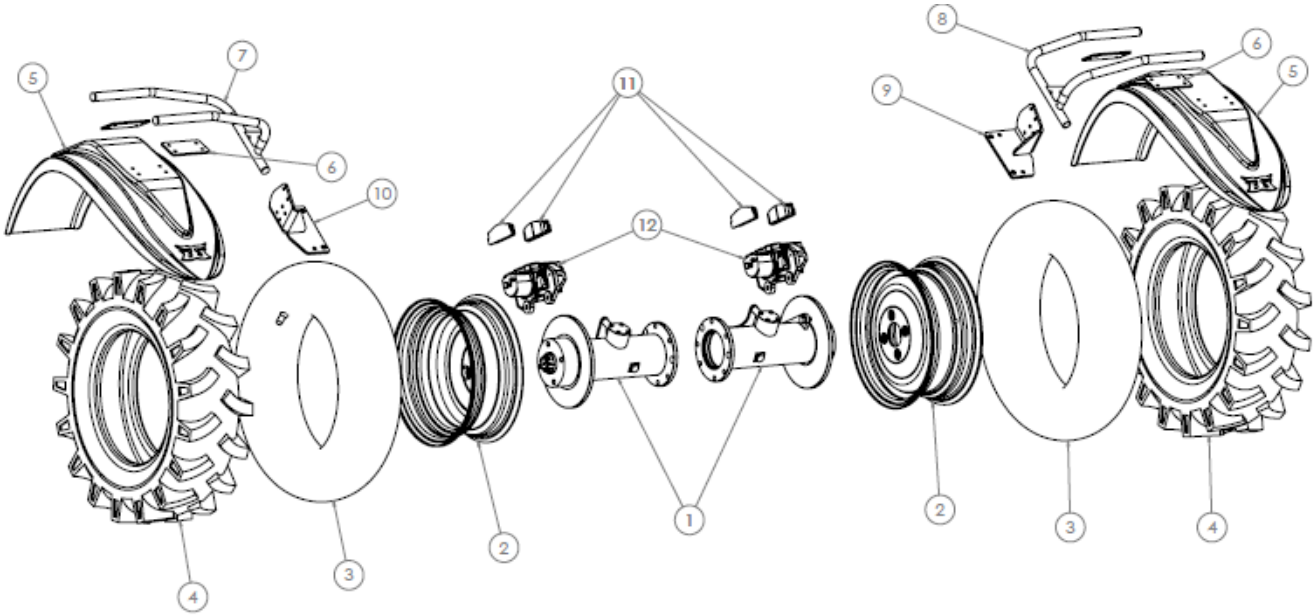

No	Kodu	Parça Adı	Adet
1	1500202006	KALIN KOVANLI DİSK FRENLİ 4x4 SİSTEMİ (KOMPLE)	1
2	1500809009	JANT 5.00-13" DIŞ OFFSET	2
3	1500808006	İÇ LASTİK 6.50/80-13	2
4	1500808003	DIŞ LASTİK 6.50/80-13	2
5	1511023004	FM PLASTİK ÇAMURLUK (BOYANMIŞ)	2
6	1510501212	ÇAMURLUK BORU BAĞLANTI ALT PLAKASI (BOYANMIŞ)	4
7	1510101136	ÇAMURLUK AYAĞI BORU BAĞLANTISI - SAĞ (KALIN KOVAN)	1
8	1510101135	ÇAMURLUK AYAĞI BORU BAĞLANTISI - SOL (KALIN KOVAN)	1
9	1510502038	ÇAMURLUK-ŞANZIMAN BAĞLANTI PARÇASI - SOL (BOYANMIŞ)	1
10	1510502039	ÇAMURLUK-ŞANZIMAN BAĞLANTI PARÇASI - SAĞ (BOYANMIŞ)	1
11	1501125003	ÖN FREN BALATA TAKIMI (4 ADET)	1
12	1530808038	KALİPER SETİ KOMPLE (KALIN KOVAN)	1

FM-17 TEKER GRUBU (AMORTİSÖRLÜ)

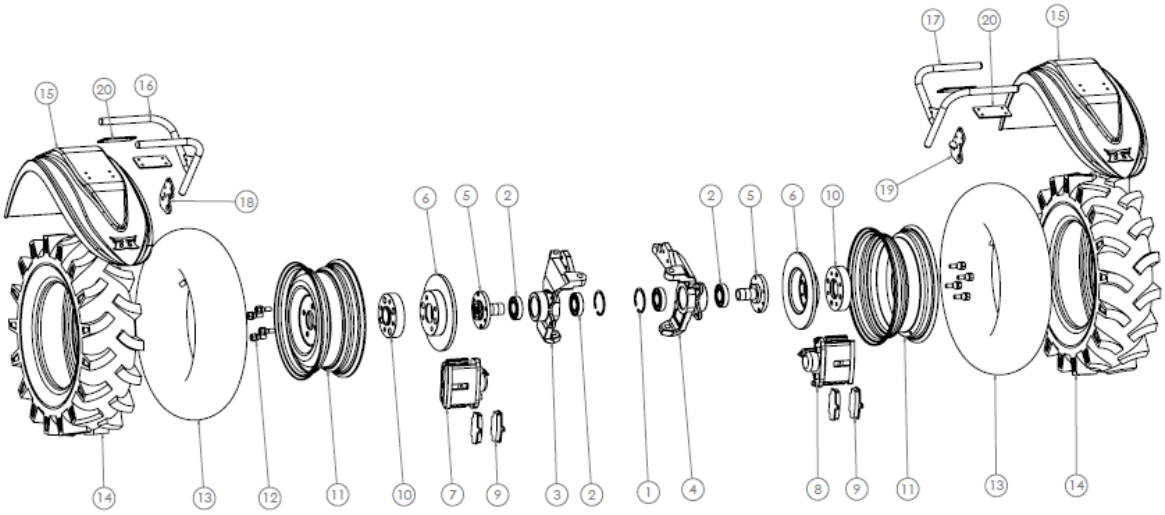

No	Kodu	Parça Adı	Adet
1	1500412002	472/72MM İÇ SEGMAN	2
2	1500205002	RULMAN 6207 (ZZ C3) - AMORTİSÖR (4x4 RULMANI)	4
3	1510820003	AKS TAŞIYICI SAĞ (BOYANMIŞ)	1
4	1510820002	AKS TAŞIYICI SOL (BOYANMIŞ)	1
5	1500810009	4x4 SİSTEMİ TEKER PORYASI	2
6	1501125004	ÖN FREN DİSKİ	2
7	1501125001	ÖN FREN KALİPERİ SAĞ (R)	1
8	1501125002	ÖN FREN KALİPERİ SOL (L)	1
9	1501125003	ÖN FREN BALATA TAKIMI (4 ADET)	1
10	1500405013	TOFAŞ JANT BAĞLANTI APARATI (SPACER)	2
11	1500809003	JANT 5.00-13" - İÇ OFFSET - AMORTİSÖRLÜ	2
12	1500425066	BİJON, M12x1.5x25 10.9 KONİK	8
13	1500808006	İÇ LASTİK 6.50/80-13	2
14	1500808003	DIŞ LASTİK 6.50/80-13 - TEK - TUBE TYPE	2
15	1511023004	FM PLASTİK ÇAMURLUK (BOYANMIŞ)	2
16	1510101128	ÇAMURLUK AYAĞI BORU BAĞLANTISI - SAĞ	1
17	1510101127	ÇAMURLUK AYAĞI BORU BAĞLANTISI - SOL	1
18	1510501211	ÇAMURLUK-AKS TAŞIYICI BAĞLANTISI - SAĞ	1
19	1510501209	ÇAMURLUK-AKS TAŞIYICI BAĞLANTISI - SOL	1
20	1510501212	ÇAMURLUK BORU BAĞLANTI ALT PLAKASI (BOYANMIŞ)	4

FM-17 4X4 SÜSPANSİYON GRUBU

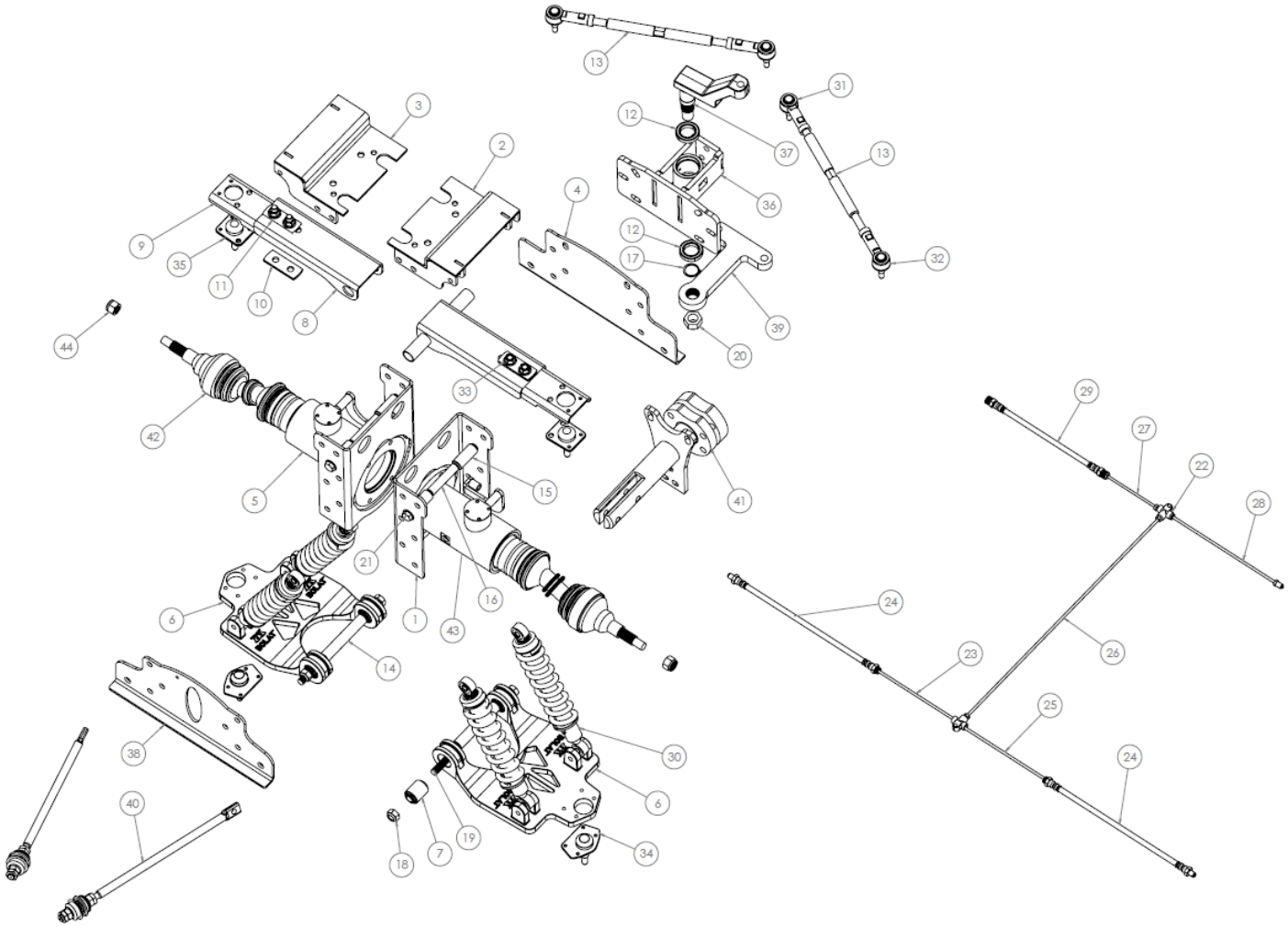

No	Kodu	Parça Adı	Adet
1	1510501035	YAN DAYAMA SACI - BOYANMIŞ	2
2	1510501020	ÜST TABLA SOL AMORTİSÖR - İŞLENMİŞ BOYANMIS YENİ	1
3	1510501019	ÜST TABLA SAĞ AMORTİSÖR - İŞLENMİŞ BOYANMIŞ YENİ	1
4	1510501171	ORTA REKLAM BÖLÜMÜ ARKA-BOYANMIŞ	1
5	1500202007	MANUEL 4X4 KOVAN SAĞ	1
6	1510501173	ALT TABLA İŞLENMİŞ-BOYANMIŞ	2
7	1500402032	ALT TABLA BURCU	4
8	1510501018	ÜST SALINCAK	2
9	1510501180	U DEMİRİ 2 - TEKERDEN DÖNME BOYANMIŞ	2
10	1510501151	U DEMİRİ SABİTLEME 1 - AMORTİSÖR SACI (CİVATALI)	2
11	1500501010	U DEMİRİ SABİTLEME 1 - AMORTİSÖR (GALVANİZLİ)	2
12	1500205030	RULMAN 6906 METAL KAPAKLI	2
13	1500409006	ROTİL KOLU	2
14	1510101053	YARIM PARMAK GALVANİZLİ BORU 21.5x2-İŞLENMİŞ	2
15	1500402003	BURÇ (İÇİ METAL,DIŞI KAUÇUK) - AMORTİSÖR	4
16	1510101057	DİKİŞSİZ BORU 17x2 (0.08M)-İŞLENMİŞ	2
17	1500412066	471/28MM DIŞ SEGMAN	1
18	1500424022	ALTIKÖŞE FİBERLİ SOMUN M14 (KALIN DİŞ)	2
19	1500425057	ALTIKÖŞE YARIM PASO CİVATA M14x250 (2 DİŞ)	2
20	1500424024	ALTIKÖŞE FİBERLİ SOMUN M22 (1.5 DİŞ)	1
21	1500425171	ALTIKÖŞE YARIM PASO CİVATA M12x235 (1,75 DİŞ)	2
22	1501125005	ÖN FREN ARA DAĞITICI	2
23	1500101006	ÖN FREN BORUSU 35CM	1
24	1500102009	ÖN FREN HORTUMU	2
25	1500101011	ÖN FREN BORUSU 25CM	1
26	1500101013	ÖN FREN BORUSU 65CM	1
27	1500101014	ÖN FREN BORUSU 16.5CM	1
28	1500101010	ÖN FREN BORUSU 30CM	1
29	1500102010	ARKA FREN HORTUMU	1
30	1500426005	AMORTİSÖR SÜSPANSİYONU	4
31	1500803002	ROT BAŞI SAĞ DİŞ	2
32	1500803004	ROT BAŞI SOL DİŞ	2
33	1500424018	M12 FLANŞLI SOMUN GALVANİZLİ	6
34	1500803003	ALT ROTİL	2
35	1500803001	ÜST ROTİL	2
36	1510822004	DİREKSİYON KUMANDA MERKEZİ KOMPLE YENİ	1
37	1510409002	DİREKSİYON TAHRİK KOLU - BOYANMIŞ	1
38	1510501172	ORTA REKLAM BÖLÜMÜ ÖN - BOYANMIŞ	1
39	1510409003	DİREKSİYON TAHRİK KOLU PLAKASI - BOYANMIŞ	1
40	1500101009	R12 KASTER MİLİ TAKIMI	2
41	1511006004	ÇEKİ DEMİRİ FLANŞLI MODEL	1
42	1500801138	AKS MİLİ, 4X4	2
43	1500202008	MANUEL 4X4 KOVAN SOL	1
44	1500424038	ALTIKÖŞE FİBERLİ SOMUN M16 (1,5 DİŞ) (AKS SOMUNU)	2

FM-17 BIÇAK GRUBU

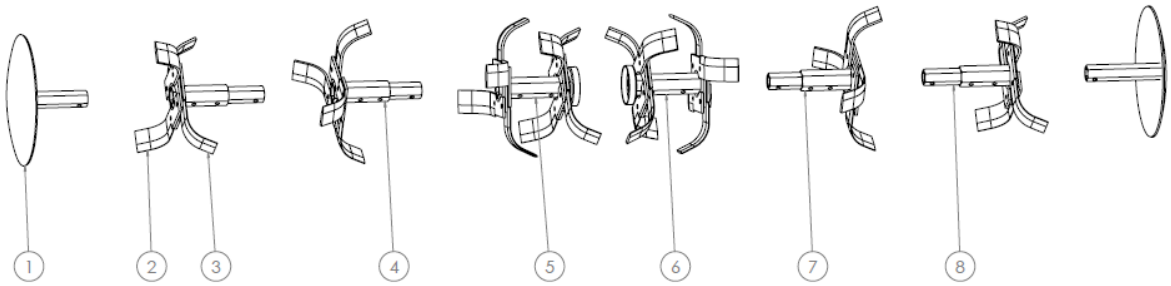

No	Kodu	Parça Adı	Adet
1	1510904002	LENGER FM	2
2	1500901002	BIÇAK SOL	16
3	1500901003	BIÇAK SAĞ	16
4	1511018018	İKİNCİ UZATMA SOL	1
5	1511018016	BİRİNCİ UZATMA SOL	1
6	1511018019	BİRİNCİ UZATMA SAĞ	1
7	1511018015	İKİNCİ UZATMA SAĞ	1
8	1511018014	ÜÇÜNCÜ BIÇAK UZATMA	2
1…8	1515009001	KOMPLE BIÇAK TAKIM 32'Lİ	1

FM-17 YAKIT DEPOSU

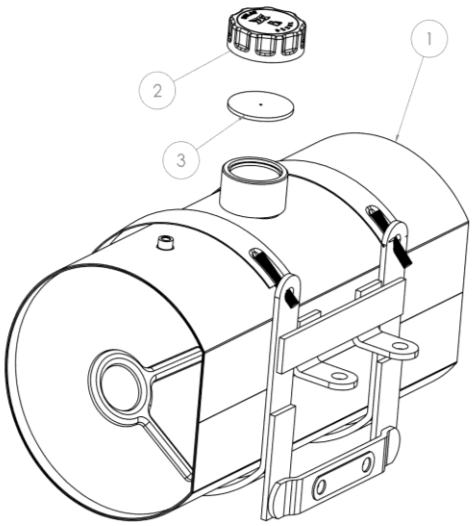

No	Kodu	Parça Adı	Adet
1	1510101056	YAKIT DEPOSU BOŞ SEHPALI KOMPLE BOYANMIŞ 13 LT	1
2	1500302040-FU-FM	YAKIT DEPO KAPAĞI METAL-FM	1
3	1500301083	YAKIT DEPO KAPAĞI CONTASI	1

FM-17 DİREKSİYON GRUBU

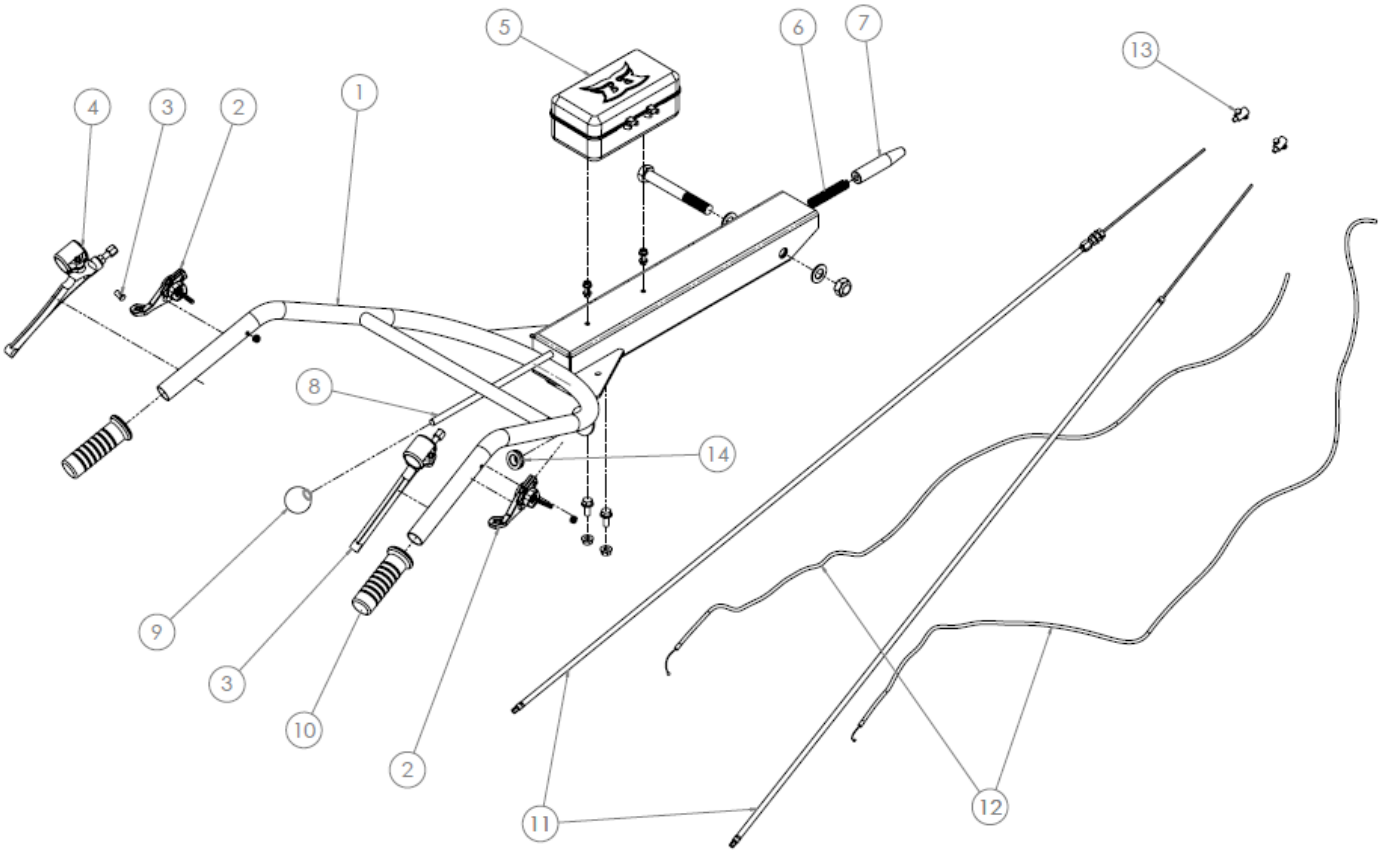

No	Kodu	Parça Adı	Adet
1	1510501002	FM DİREKSİYON İMALATI HAZIR	1
2	1500804003	GAZ KOLU	2
3	1500409014	DEBRİYAJ TELİ SABİTLEME APARATI	2
4	1500804018	DEBRİYAJ VE GERİ VİTES KOLU KOMPLE - SİYAH	2
5	1501020004	TAKIM ÇANTASI	1
6	1500426013	DİREKSİYON YAYI	1
7	1501017013	DİREKSİYON SABİTLEME UCU	1
8	1510101004	DİREKSİYON AYAR MİLİ	1
9	1500822008	M10 BURÇLU TOPUZ-DIN 319 (VİTES VE GİDON TOPUZU)	1
10	1501010001	ELCİK 27 MM SİYAH	2
11	1501011007	DEBRİYAJ VE GERİ VİTES TELİ İÇ-DIŞ KOMPLE	2
12	1501011001	GAZ TELİ İÇ-DIŞ KOMPLE UZUN	2
13	1500420009	DEBRİYAJ VE GERİ VİTES TELİ SIKTIRMASI (TEK CİV.)	3
14	1500808012	VİTES MİLİ LASTİĞİ (DAMLAMA CONTASI) Ø20	1

FM-17 KAPORTA GRUBU

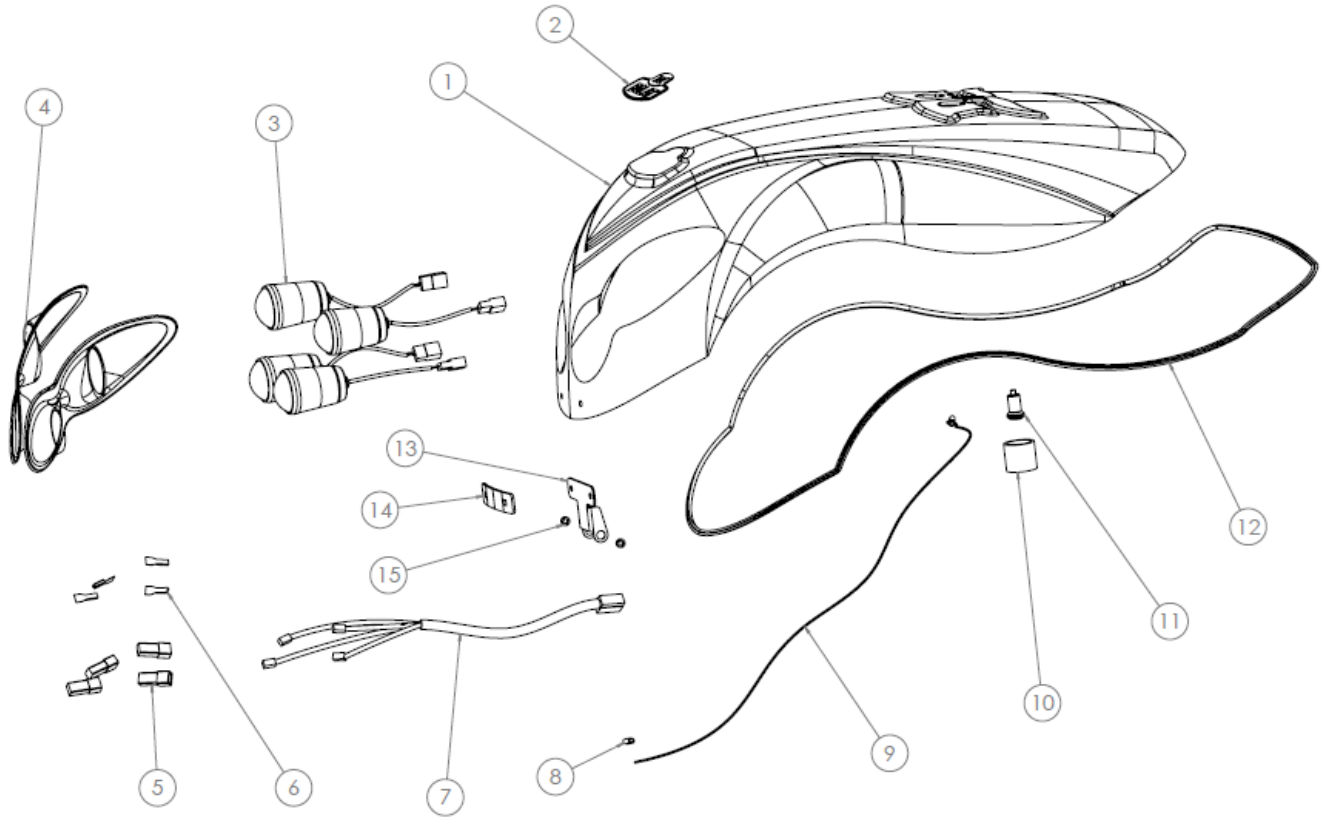

No	Kodu	Parça Adı	Adet
1	1511029020	FM KAPORTA BOYANMIŞ KIRMIZI (RAL3001)	1
2	1501022003	BOLAT ETİKET (LEKSAN PC)	1
3	1500701014	LED FAR-TEK (12-80V/10W)	4
4	1501051008	FAR YUVASI TAKIMI	1
5	1500709002	TKS 2'Lİ DİŞİ KONNEKTÖR FAR SOKETİ	4
6	1500701002	TKS UZUN ERKEK FİŞ (TERMİNAL) FAR SOKETİ	8
7	1500701010	FAR TESİSATI	1
8	1500304002	HALAT SIKTIRMA YÜZÜĞÜ-DIN EN 13411-3	2
9	1501043001	3 MM İZOLELİ ÇELİK HALAT (KAPORTA İPİ)	1
10	1500428068	KAPORTA KİLİTLEME PİM TAKOZU	1
11	1500403054	KAPORTA KİLİTLEME PİMİ	1
12	1500299052	YENİ MODEL FİTİL (1 KAPORTALIK 2.5 M)	1
13	1500501388	SAC,KAPORTA MENTEŞE SACI	1
14	1500501428	SAC,KAPORTA MENTEŞE ÖN SACI	1
15	1500501121	ÖZEL KESİM MENTEŞE PULU	2

FM-17 MARŞ PANOSU

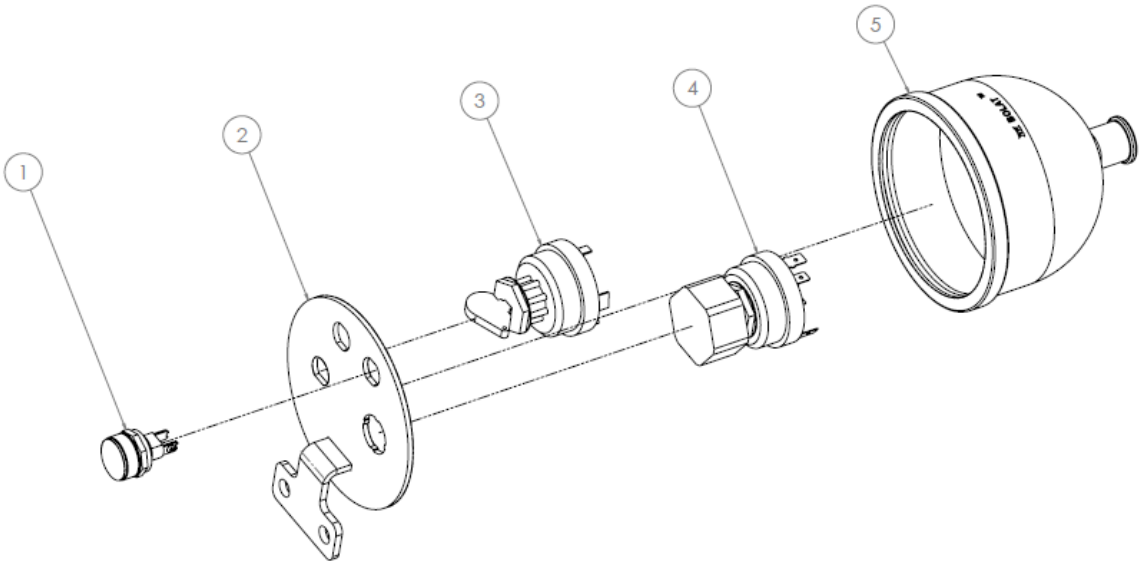

No	Kodu	Parça Adı	Adet
1	1500707001	YAĞ GÖSTERGE LAMBASI AMPÜLLÜ KIRMIZI	1
2	1510501036	MARŞ PANO METAL LEVHA ŞARJ DİNAMOLU	1
3	1500706003	MARŞ ANAHTARI VE GÖBEĞİ	1
4	1500706001	FAR VE KORNA ANAHTARI	1
5	1500829002	MARŞ PANO KÖRÜĞÜ	1

FM-17 TAMPON VE ÇEKİ DEMİRİ

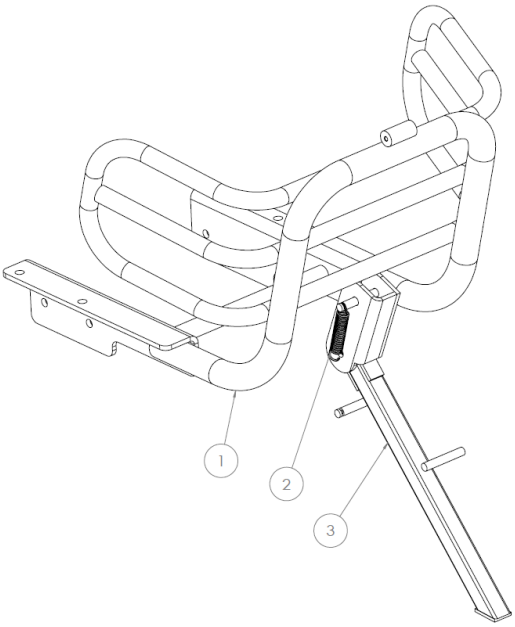

No	Kodu	Parça Adı	Adet
1	1511029018	TAMPON BÜKÜLÜR MUHAFAZALI (AYAKSIZ, YAYSIZ)	1
2	1510501158	TAMPON AYAĞI	1
3	1501029015	TAMPON YAYI Y.MODEL	1

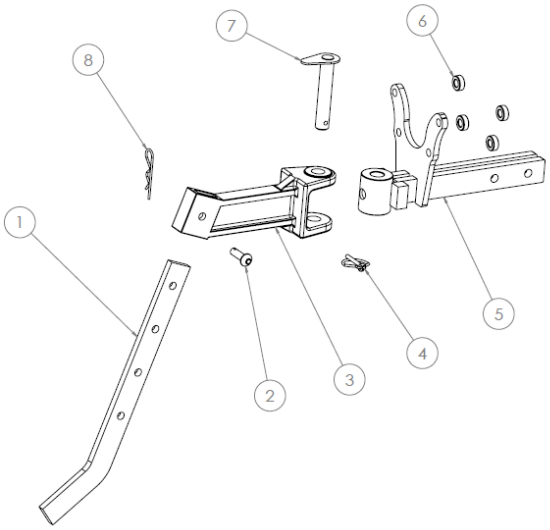

No	Kodu	Parça Adı	Adet
1	1511007002	ÇİZİ DEMİRİ BOYANMIŞ - FM	1
2	1500403001	PİM - ÇİZİ DEMİRİ	1
3	1510204003	FM16 ÇİZİ DEMİRİ YATAĞI 22 MM - İŞLENMİŞ	1
4	1500403006	HATIRIP YAYLI PİM	1
5	1511006005	ÇEKİ DEMİRİ FM16	1
6	1501007001	ÇEKİ DEMİRİ YÜZÜĞÜ	4
7	1510419004	HATIRIP (Ø 22 MM)	1
8	1500403002	ÇİZİ DEMİRİ R PİMİ	1

GARANTİ BELGESİ

Üretici veya İthalatçı Firmanın:	**Satıcı Firmanın:**
Unvanı: BEYBOLAT TARIM MAKİNELERİ SAN. ve TİC. A.Ş. Adresi: Gazi Mah. Kanal 2 Sok. Huzurkent, 33115 Akdeniz/MERSİN Telefonu: 0324 646 42 50 Faks: 0324 646 42 51 e-posta: info@bolat.com.tr Yetkilinin İmzası: Firmanın Kaşesi:	Unvanı: Adresi: Telefonu: Faks: e-posta: Fatura Tarih ve Sayısı: Teslim Tarihi ve Yeri: Yetkilinin İmzası: Firmanın Kaşesi:
Malın	
Cinsi: MOTORLU ÇAPA MAKİNESİ Markası: BOLAT Modeli: FM	Garanti Süresi: 2 YIL Azami Tamir Süresi: 20 İŞ GÜNÜ Bandrol ve Seri No:

GARANTİ ŞARTLARI

1) Garanti süresi, malın teslim tarihinden itibaren başlar ve **2 yıldır.**

2) Malın bütün parçaları dahil olmak üzere tamamı garanti kapsamındadır.

3) Malın ayıplı olduğunun anlaşılması durumunda tüketici, 6502 sayılı Tüketicinin Korunması Hakkında Kanunun 11 inci maddesinde yer alan;
a- Sözleşmeden dönme,
b- Satış bedelinden indirim isteme,
c- Ücretsiz onarılmasını isteme,
ç- Satılanın ayıpsız bir misli ile değiştirilmesini isteme,
haklarından birini kullanabilir.

4) Tüketicinin bu haklardan ücretsiz onarım hakkını seçmesi durumunda satıcı; işçilik masrafı, değiştirilen parça bedeli ya da başka herhangi bir ad altında hiçbir ücret talep etmeksizin malın onarımını yapmak veya yaptırmakla yükümlüdür. Tüketici ücretsiz onarım hakkını üretici veya ithalatçıya karşı da kullanabilir. Satıcı, üretici ve ithalatçı tüketicinin bu hakkını kullanmasından müteselsilen sorumludur. (Garanti koşulları bölümünde detaylı açıklama yapılmıştır.)

5) Tüketicinin, ücretsiz onarım hakkını kullanması halinde malın;
- Garanti süresi içinde tekrar arızalanması,
- Tamiri için gereken azami sürenin aşılması,
- Tamirinin mümkün olmadığının, yetkili servis istasyonu, satıcı, üretici veya ithalatçı tarafından bir raporla belirlenmesi durumlarında;

tüketici malın bedel iadesini, ayıp oranında bedel indirimini veya imkân varsa malın ayıpsız misli ile değiştirilmesini satıcıdan talep edebilir. Satıcı, tüketicinin talebini reddedemez. Bu talebin yerine getirilmemesi durumunda satıcı, üretici ve ithalatçı müteselsilen sorumludur.

6) Malın tamir süresi 20 iş gününü geçemez. Bu süre, garanti süresi içerisinde mala ilişkin arızanın yetkili servis istasyonuna veya satıcıya bildirimi tarihinde, garanti süresi dışında ise malın yetkili servis istasyonuna teslim tarihinden itibaren başlar. Malın arızasının 10 iş günü içerisinde giderilememesi halinde, üretici veya ithalatçı; malın tamiri tamamlanıncaya kadar, benzer özelliklere sahip başka bir malı tüketicinin kullanımına tahsis etmek zorundadır. Malın garanti süresi içerisinde arızalanması durumunda, tamirde geçen süre garanti süresine eklenir.

7) Garanti uygulaması sırasında değiştirilen malın garanti süresi, satın alınan malın kalan garanti süresi ile sınırlıdır.

8) Malın kullanma kılavuzunda yer alan hususlara aykırı kullanılmasından kaynaklanan arızalar garanti kapsamı dışındadır.

9) Tüketici, garantiden doğan haklarının kullanılması ile ilgili olarak çıkabilecek uyuşmazlıklarda yerleşim yerinin bulunduğu veya tüketici işleminin yapıldığı yerdeki Tüketici Hakem Heyetine veya Tüketici Mahkemesine başvurabilir.

10) Satıcı tarafından bu Garanti Belgesinin verilmemesi durumunda, tüketici Ticaret Bakanlığı Tüketicinin Korunması ve Piyasa Gözetimi Genel Müdürlüğüne başvurabilir.

GARANTİ KOŞULLARI

- Garanti, rutin bakım veya servis işlemleri ya da üretici tarafından garanti kapsamında olmayan parçalarla ilgili işçilik masraflarını kapsamaz.

- Malın garanti süresi içerisinde gerek malzeme ve işçilik gerekse montaj hatalarından dolayı arızalanması halinde, işçilik masrafı değiştirilen parça bedeli ya da başka herhangi bir ad altında hiçbir ücret talep etmeksizin tamiri yapılacaktır.

- Garanti; conta, kayış, baskı, balata gibi sarf malzemelerini kapsamaz.

- 7 Hp 'ye kadar olan Atom Çapa makinalarında şanzıman garanti süresi 5 yıldır.

- Voltaj düşmesi veya yükselmesinden dolayı meydana gelebilecek arızalar garanti kapsamı dışındadır.

- Fatura veya garanti belgesi üzerinde tahrifat yapıldığı, ürün üzerindeki orijinal seri numarasını içeren plaketler kaldırıldığında veya tahrif edildiğinde bu garanti hükümden düşer.

- Bu ürün özellikle tarımda, parklar ve bahçelerde kullanılmak üzere üretilmiştir. Kullanım haricinde olan yerlerde kullanılması halinde şartlara uyulmamış sayılır.

- Üründe yapılacak herhangi keyfi bir değişiklik, ürünün ve parçaların yetkisi olmayan servis ve atölyelerde açılıp kurcalanması, olası hasarlar için üreticinin sorumluluğunu ortadan kaldırır.

- Tamir edilecek ürün ya da parçaların nakliye masrafları müşteriye aittir. Üreticinin tedarikçilerden aldığı lastikler, akü gibi elektrik ekipmanları yukarıdaki garantiye dahil değildir.

- Contalar, kayışlar, sürtünen parçalar gibi doğası gereği yıpranması ve bozulması engellenmeyecek bütün parçalar garanti kapsamı dışındadır.

- Üretici, müşteri ya da yetkisi bulunmayan servis tarafından hasar gören, ya da kullanıcı/müşteri hatasından dolayı oluşan veya dikkatsiz bakım/kullanımdan oluşan parça hasarlarını garanti kapsamında tutmaz.

- FM çapa makinelerinde üretici tarafından uygun bulunan 15 Amper (180 Watt) değerinin üzerinde kullanılan aplikasyonların yapıldığı ürünlere garanti uygulanmaz.

  1 LED = 10 Watt

- İnternet sitemizde www.bolat.com bulunan '' Bayi&Servisler '' sekmesinden ayrıntılı bayi ve servis bilgilerimize ulaşabilirsiniz.

BOLAT™

FM-17 TILLER USER GUIDE

MODELS

FM-17

(Pictures may change)

Please read this manual carefully and make sure you understand it before using the device.

After-Sales Support Line: +90 850 241 53 35

CONTENTS

1. INTRODUCTION 31
2. SAFETY MEASURES 31
3. MACHINE PARTS 33
4. PREPARATION OF THE MACHINE 34
   4.1 Attachment of the Bodywork and Fender 34
   4.2 Attachment of the Blades 34
   4.3 Adding Fuel 34
   4.4 Oil Check 35
   4.5 Air Filter Check 35
5. STARTING AND OPERATING THE MACHINE 35
   5.1 Starting the Engine 35
   5.2 Operation of the Machine 35
6. STOPPING THE MACHINE 36
7. MAINTENANCE OF THE MACHINE 36
   7.1 Air Filter Maintenance 36
   7.2 Engine and Gearbox Oil Maintenance 37
   7.3 Fuel Filter Maintenance 37
   7.4 Engine Maintenance 37
8. STORAGE AND TRANSPORTATION OF THE MACHINE 38
   8.1 Transportation 38
   8.2 Storage 38
9. TROUBLESHOOTING 39
10. ENVIRONMENTAL PROTECTION 39
11. TECHNICAL INFORMATION 40

1. INTRODUCTION

Do not operate the machine without first reading the entire user manual, which explains how it works and how to maintain it properly to ensure safe use and prevent accidents. This handbook should be regarded as an integral part of the product and must be provided along with the machine if it is sold to another person.

WARNING: When used correctly, the tiller is an easy-to-operate and effective tool. However, if used improperly or without the necessary precautions, it can be dangerous. Always follow the safety instructions to ensure smooth and safe operation.

2. SAFETY MEASURES

1. The tiller should only be operated by healthy individuals who are familiar with the correct operating procedures. Do not use the machine until you have fully learned how to operate it.
2. Do not lend the tiller to anyone who does not know how to use it properly or has never used one before.
3. Follow all instructions in the operation and maintenance manual. Do not lose the manual, and read it completely before using the machine.
4. The operator must not use the machine when tired, ill, or under the influence of alcohol or drugs.
5. Keep your feet firmly on the ground and maintain a stable position while tilling.
6. Always wear protective equipment such as gloves, safety glasses (or a face shield), and ear protection. Wear long trousers, never shorts. Use non-slip footwear. Do not wear open sandals, and never work barefoot.
7. Adjust the handlebar height to suit your body before operating.
8. Do not allow other people in the work area while operating the machine.
9. Stop the engine before refueling. Keep the area free from open flames or heat sources. Do not smoke while refueling. Never open the fuel cap while the engine is running. If fuel is spilled, restart the engine at least three meters away from the spill.
10. Do not use the machine in environments with flammable or explosive chemicals. If used inside a greenhouse, make sure the area is properly ventilated.
11. Never touch or interfere with the tiller blades while the machine is in use. Keep your feet away from moving blades.
12. Ensure the gear is in neutral before starting the engine.
13. Carry out a safety check on your machine every day.
14. Do not use gasoline to clean the machine.
15. Always follow the instructions in the maintenance and operation manual.
16. Never use a machine that is damaged, modified, improperly repaired, or reassembled incorrectly. Do not remove, damage, or disable any safety components.
17. Do not attempt maintenance beyond routine care. For servicing, contact an authorized service center.
18. Do not attach any equipment to the PTO shaft or other parts of the machine unless it has been provided by the manufacturer. Otherwise, both the operator and the machine may be at risk.
19. Do not allow anyone to remain within 15 meters of the working area.
20. Keep anything that could be damaged away from the blades while the machine is running.
21. Never point or direct the machine toward people or animals.

22. Do not operate the machine without proper lubrication. Before use, check the oil levels in the engine, gearbox, and air filter. Replace worn or damaged components as a complete set to maintain balance.
23. Be cautious of your footing when working on slopes.
24. Do not till on slopes greater than 35 degrees.
25. Never secure the clutch lever (drive lever) with ropes, straps, or any other means. It must not be locked in position.
26. Once the engine is running, the machine emits toxic exhaust gases. These gases are invisible, odorless, and may contain unburned hydrocarbons and benzene. Never operate the machine in enclosed or poorly ventilated spaces.
27. If your machine is no longer usable, return it to your nearest dealer for proper disposal without harming the environment.
28. Do not use the machine in poorly lit areas.
29. Engine; It must be stopped while maintenance and cleaning work is carried out, tools are changed and it is transported by any vehicle other than its own power.
30. Tighten all bolts and nuts to ensure the equipment is in a safe operating position.
31. 85 dB sese maruz kalabilirsiniz.

WARNING SIGNS and CONDITIONS TO BE AWARE OF

	Indicates danger, warning, or caution. Attention! Your safety is at stake.		Fuel can ignite and flash very quickly. Do not bring fire near when mixing fuel or filling the fuel tank.
	Before using this product, make sure you carefully read and understand all warnings and instructions in the manual..		Keep your hands and feet away from the blades. Do not remove the mudguards
	Wear non-slip safety shoes while operating this equipment.		Do not operate this equipment in enclosed or poorly ventilated spaces.
	Wear a helmet, eye protection, and hearing protection while operating this equipment.		Flying debris may ricochet and cause personal injury or property damage.
	Wear appropriate clothing that does not restrict your movement. Wear snug-fitting or tight clothing on your body.		Do not use in the rain
	Wear sturdy work gloves made of durable material.		Avoid contact with hot surfaces to reduce the risk of serious injury.

3. MACHINE PARTS

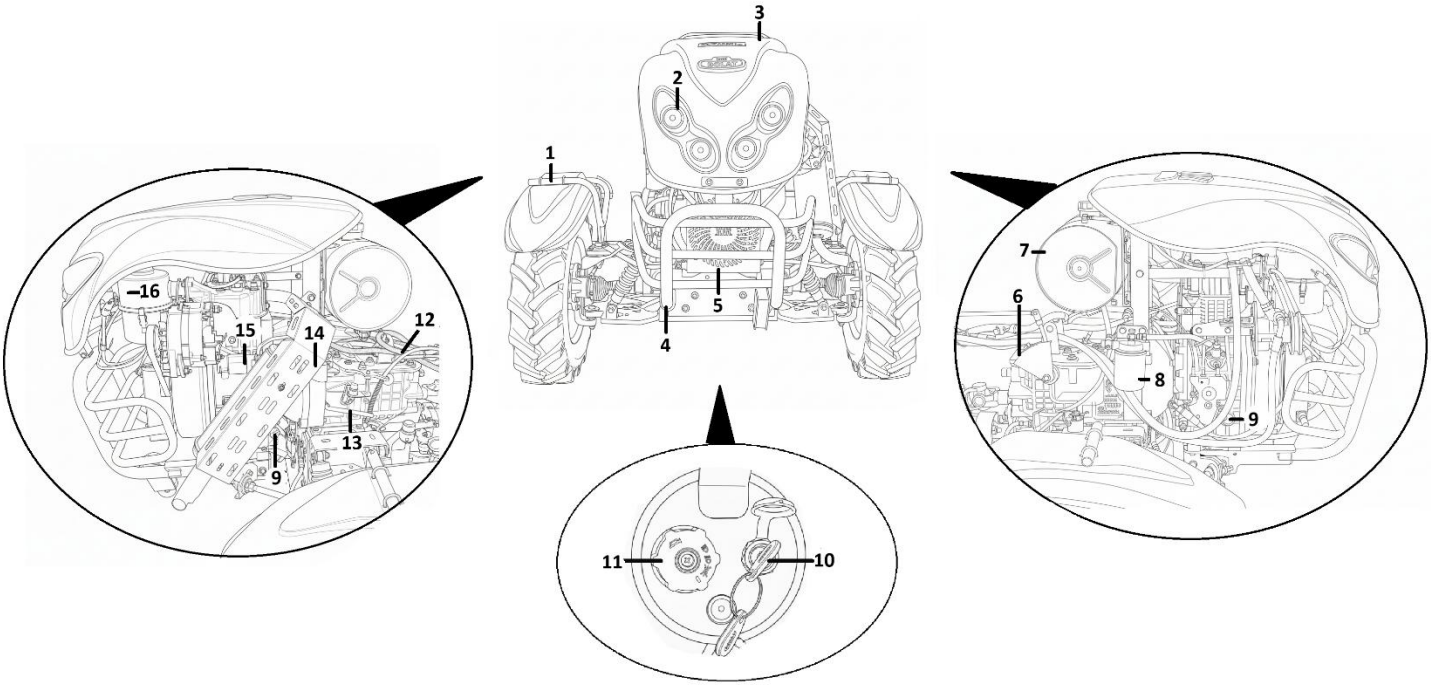

1	Fender	2	Headlight
3	Hood	4	Bumper
5	Radiator	6	Gear
7	Fuel Tank	8	Fuel Filter
9	Engine Oil Fill / Dipstick	10	On/Off Switch
11	Headlight Switch / Horn	12	Transmission Oil Fill / Dipstick Çubuğu
13	Clutch Lever	14	Exhaust
15	Starter Motor	16	Air Filter

4. PREPARATION OF THE MACHINE

4.1 Attachment of the Bodywork and Fender

Place the (B) connection point, located on the underside of the bodywork, into its corresponding place on the bumper and insert the bolt. Tighten the bolt securely. Connect the headlight cable socket to the socket coming from the engine. Place the bodywork cable coming from the engine into location (A) inside the bodywork and tighten its screw.

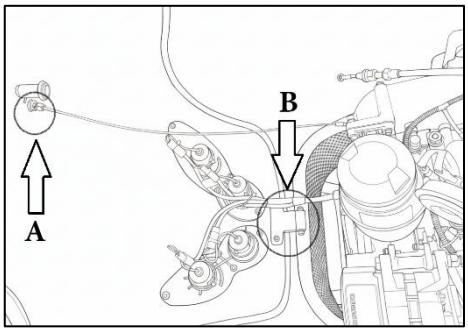

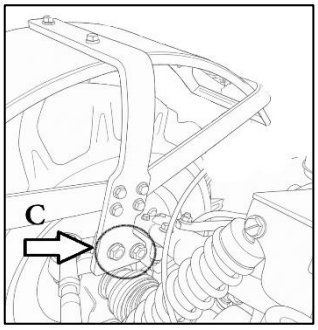

Separate the fenders into right and left. Attach the fenders to their locations (C) on the wheel. Insert and securely tighten the 2 bolts.

4.2 Attachment of the Blades

Remove the wheels by loosening the bolts located on the sides closest to the differential. Install the blades on the right and left sides, ensuring that the sharp edges of the blades face forward. Insert the bolts through the hole on the differential-side and tighten them securely.

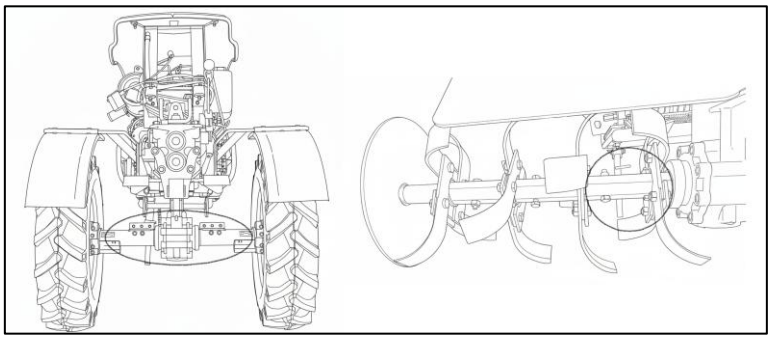

4.3 Adding Fuel

- Stop the engine before refueling.
- Slowly open the fuel tank cap to allow the internal pressure to decrease gradually and to prevent fuel from splashing around.
- Open the fuel tank cap and fill it with diesel fuel, making sure not to overfill.
- Leave a 2–3 cm gap from the top, and do not overfill the fuel.
- After filling the fuel, close the tank cap as tightly as possible.

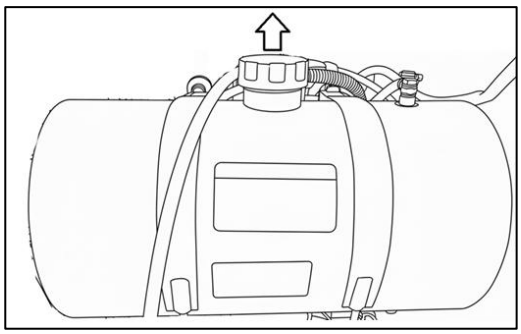

CAUTION: Always refuel with the engine off and in a place far from fire. Do not leave fuel in the fuel tank or container for a long period of time. Do not refuel while the engine is still hot as fuel may spill. Check that the spark plug guard is firmly seated in place; if it is not firmly seated, a spark may jump and ignite the splashing air-fuel mixture.

4.4 Oil Check

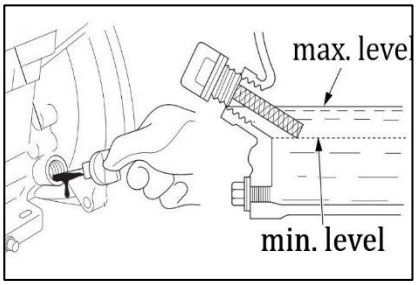

- **1-** Remove the engine oil dipstick..
- **2-** Check the oil level.
- **3-** If the oil is low, open the oil filler cap and add 20/50 oil.

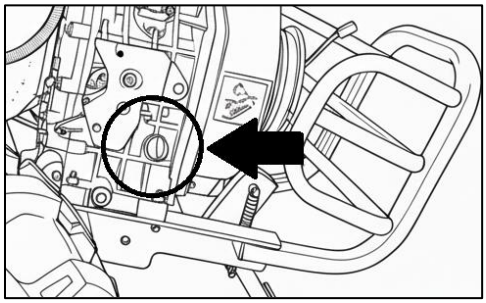

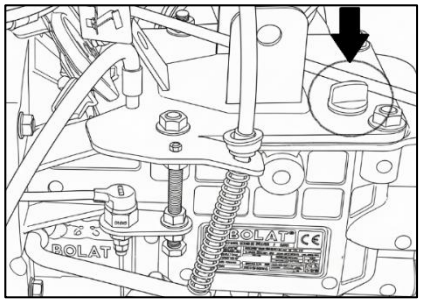

Remove the transmission oil dipstick.
If the transmission oil is low, add 80/90 hypoid oil.

4.5 Air Filter Check

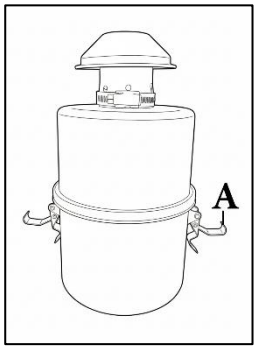

Open the tabs on the sides of the air filter. Remove the oil reservoir (A) located at the bottom. If the oil is, add 20/50 oil. If the filters are clogged, clean the filters.

CAUTION: Change the air filter oil after every 4 hours of operation. Clean the filter sponge.

5. STARTING AND OPERATING THE MACHINE

5.1 Starting the Engine

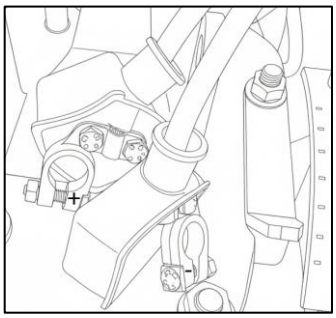

Before starting the engine, the environment must be ventilated. Do not start the engine in an enclosed space, the exhaust gas is poisonous. Before starting the engine, ensure that those nearby are at a safe distance. Operate at least 3 meters away from the fueling area. Connect the thick red + cable attached to the starter motor to the + part of the battery, and connect one end of the thick black – cable to the chassis and the other end to the – part of the battery.

- Shift the gear to the neutral (F) position.
- Press the clutch
- Turn the on/off switch to start the engine.

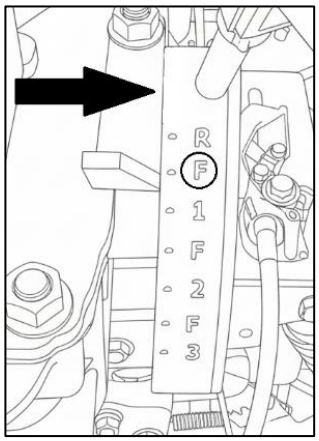

5.2 Operation of the Machine

Press the clutch lever and shift the machine to the desired gear using the gear lever. Increase the throttle to the desired level. Grip the steering wheel tightly, slowly release the clutch lever, and allow the machine to move. To change the gear, press the clutch again and change the gear. Every position between gears is neutral. To turn on the headlights, turn the switch next to the ignition key to activate the high and low beams. To press the horn, press the button on top. To stop the engine's movement, press the clutch.

Use the machine in daylight as much as possible; at a gear and speed appropriate for the terrain conditions. Keep your hands and feet away from the running parts of the engine.

CAUTION: Do not till using the machine uphill or downhill. In rugged terrains, till horizontally. Do not till on sloped terrain exceeding 30 degrees.

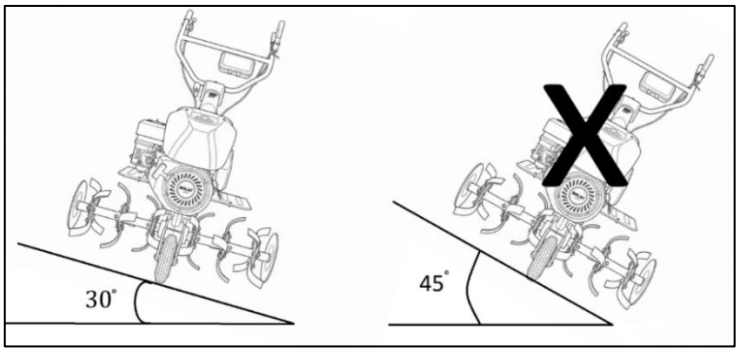

6. STOPPING THE MACHINE

- Bring the engine to a safe position.
- Shift the gear to the neutral position (F).
- Reduce the throttle.
- Turn off the on/off switch.
- Stop the engine using the stop lever.

7. MAINTENANCE OF THE MACHINE

CAUTION: Maintenance work must be done by authorized maintenance services. To ensure effective operation of the tilling machines, replace all spare parts with originals.

7.1 Air Filter Maintenance

- Open the clips located on the sides of the air filter. (A)
- Carefully remove the filter's lower oil pan (B).
- Drain the old oil in the oil pan.
- Clean the oil pan with a clean cloth.
- Pull out and remove the filter located in the middle part of the air filter and the upper filters (C).
- If the sponge filters are damaged, replace them with new ones.
- Wipe and clean the area where the sponge filters were removed with a clean cloth.
- Wash and dry the sponge filters.
- If the filters are old, replace them with new filters.
- Place the clean sponge filters back in their places.
- Add approximately 80 grams of 20/50 oil to the air cleaner's oil bath.
- Install the oil pan and ensure it is seated properly. Seat and lock the clips located on the sides of the oil pan.

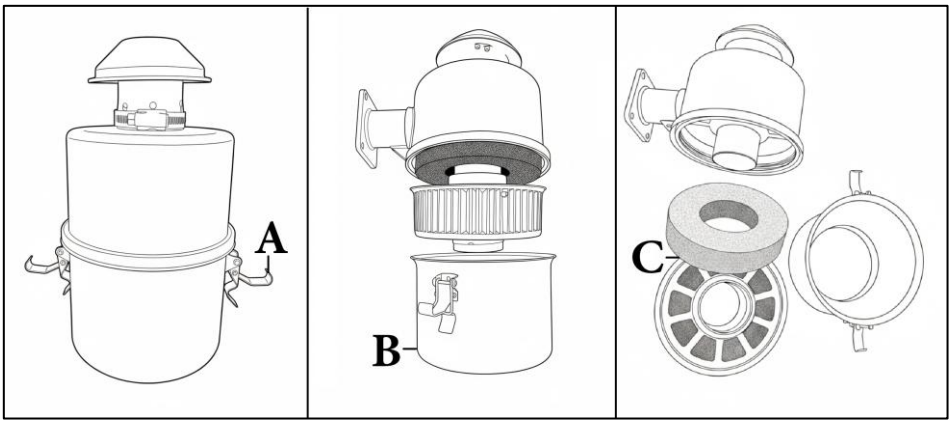

7.2 Engine and Gearbox Oil Maintenance

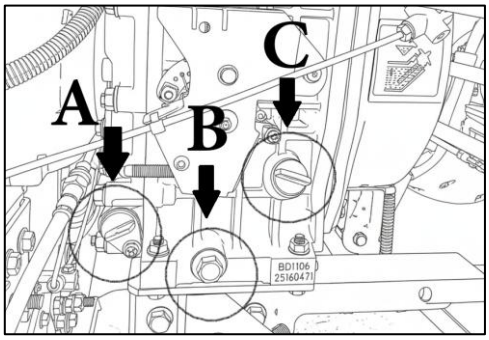

Engine:

- Remove the engine oil dipstick (C).
- Check the oil level dipstick.
- If the oil is low, add 20/50 engine oil.
- To change the oil, remove the oil drain plug (B) and drain the oil.
- Remove the oil filter and clean the filter.
- Add 2 liters of 20/50 engine oil to the engine.

TRANSMISSION:

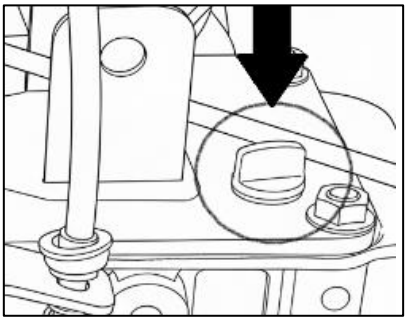

- Remove the oil level dipstick located on top of the gearbox.
- Check the oil level.
- If the oil is low, add 80/90 hypoid oil.
- To drain the gearbox oil, open the plug beneath the differential and drain the oil.
- Add 3 liters of 80/90 hypoid oil to the gearbox.

7.3 Fuel Filter Maintenance

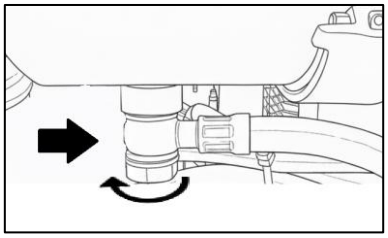

- Regularly check the filter located under the fuel tank. In case of excessive dirt or blockage, remove the filter and clean the coarse debris. If the filter is damaged, replace it with a new one.

7.4 Engine Maintenance

- Check if there is a problem with the engine's running sound.
- Check the engine and gearbox oils.
- Check if there are oil leaks or fuel leaks in the engine; if so, contact the service center.
- Clean the engine after every job.
- If there are old and worn parts in the engine, replace them with originals at the service center.

The data takes normal working conditions into consideration. Under difficult conditions (in very dusty places, etc.) and during long working days, the given periods should be shortened accordinglyr.		Before starting	After work, meaning daily	After every refueling	4 hours	10 hours	First 25 hours	First 50 hours	100 hours	200 hours	500 hours	Weekly	Monthly	Annual	If There Is a Fault	In Case of Damage	When necessary
Complete machine	Visual check (condition, leakage)	X		X													
	Cleaning		X														
Engine Oil	Renewal						X		X								
Oil filte	Renewal						X		X								
Transmission Oil	Renewal							X			X						
Air filter and oil	Visual check	X													X		
	Cleaning				X												X
	Oil Renewal				X												X
Fuel Filter	Check			X													X
	Renewal									X						X	X
Fuel tank	Cleaning																X
Carburetor	Idle control, the cutters must not spin together																X
	Adjust the idle speed,																X
Accessible nuts and bolts (excluding adjustment screws)	Tighten	X															
Safety label	Renewal															X	

8. STORAGE AND TRANSPORTATION OF THE MACHINE

8.1 Transportation

If transporting in a car: secure the machine so that it will not tip over, leak fuel, or be damaged. Since the machine contains metal and hard plastic parts, take the necessary care during transport, and do not cause harm to yourself or those around you. During transport, ensure that you have secured the machine to a stable surface. Always stop the engine.

8.2 Storage

- If you will not use the machine for a long time, clean it with clean water and dry it thoroughly.
- Empty and clean the fuel tank in a well-ventilated area. Close the fuel tank cap.
- Dispose of the fuel in accordance with regulations and environmental standards.
- After emptying the fuel tank, run the engine until it stops by itself.
- Allow the engine to cool down before storing it in any enclosure.
- For your safety, replace worn or damaged parts.

9. TROUBLESHOOTING

Problem	Cause	Solution
Engine does not start or is difficult to start.	Fuel tank empty Dirty fuel filter	Add fuel. Clean or replace the fuel filter.
Engine stops after starting.	Idle setting is too low.. Dirty/clogged fuel filter Insufficient oil level (Safety measur	Increase the idle setting. Clean or replace the fuel filter. Check the oil level and top up if insufficient.
Engine loses power or misfires.	Air filter is dirty/clogged. Poor quality or stale fuel	Clean or replace the air filter. Empty the tank and add fresh and clean fuel.
Excessive smoke emission from the engine	Oil is being burned	Have the oil level and quality checked at the service center.
Engine overheats	Insufficient oil level Dirty and clogged air filter	Check the oil level and top up. Clean or replace the air filter.
Oil coming from the ventilation plug	Too much transmission oil	Yağ seviyesini kontrol edin: Check the oil level

10. ENVIRONMENTAL PROTECTION

When disposing of waste, observe the country-specific waste disposal regulations.

Waste Management

Do not dispose of packaging waste, old engine oil, transmission oil, dirty fuel, filter cartridges, gaskets, old accumulators (batteries), oily rags, etc., that are generated from the product (upon initial delivery and after maintenance) and are no longer usable, into the trash, pour them into sewers, or discharge them into rivers and lakes. Dispose of the waste materials properly in accordance with environmental protection regulations.

Do not abandon the product intended for scrap in any public area, and do not dispose of the product in the trash. Substances such as fuel, oil, cables, and plastic that may be present in the product can ignite and cause a fire, or they can pollute the environment by spilling or leaking

11. TECHNICAL INFORMATION

Model:	**FM-17**
Engine:	4-stroke
Power:	10.5 kW
Cylinder Displacement:	733 cc
Starting:	Electric Start
Cooling System	Oil-cooled
Air Filter:	Oil Bath Cyclonic Filter
Engine Oil Capacity:	2 Lt
Transmission Oil Capacity:	3 Lt
Fuel Tank Capacity:	13 Lt
Clutch:	Dry Type
Number of Gears:	3 Forward, 1 Reverse
Tail Shaft:	A6x21x25 DIN5463
Dry Weight (Kg):	321 Kg

FM-17 TRANSMISSION DIFFERENTIAL GROUP

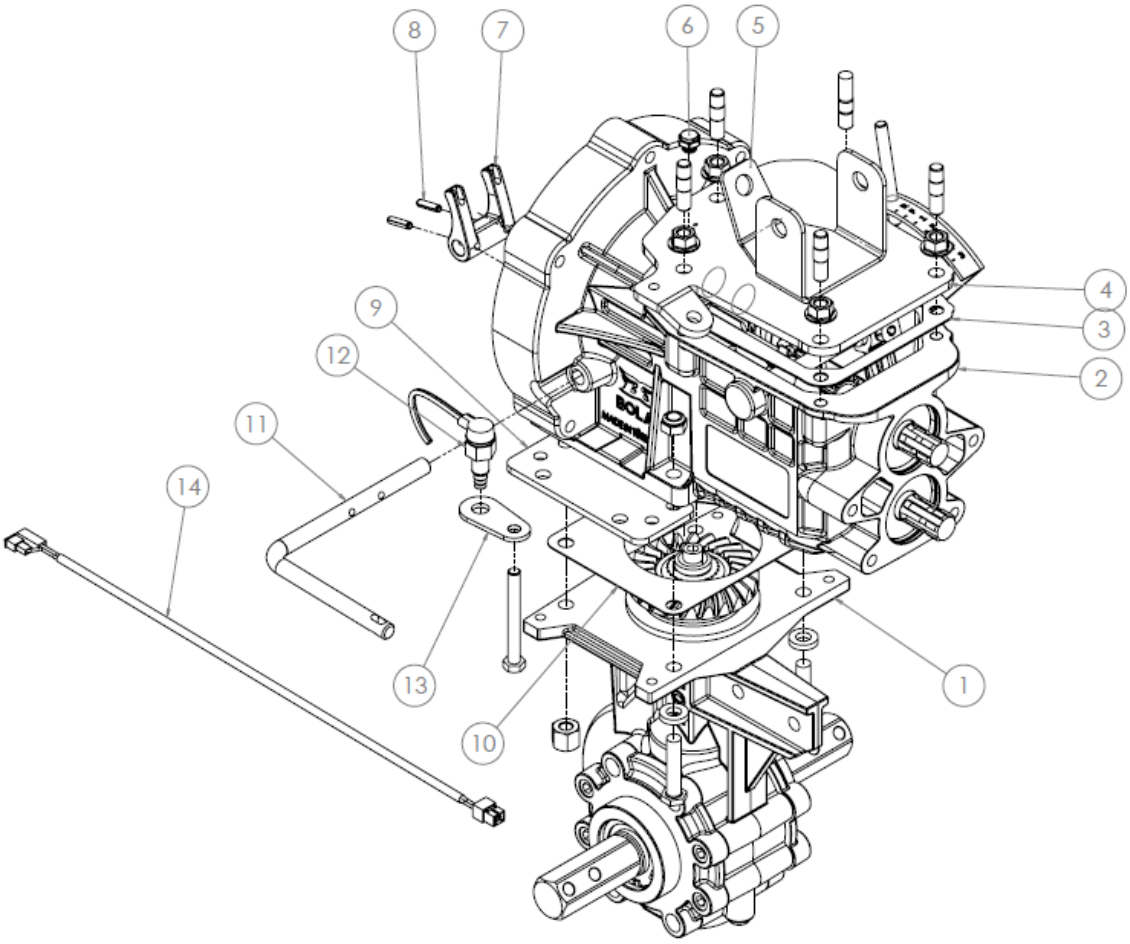

No	Code	Part Name	Qty
1	1515008012	FM DIFFERENTIAL - READY FOR ASSEMBLY	1
2	1510800004	FM TRANSMISSION - READY FOR ASSEMBLY (R9)	1
3	1500301112	TRANSMISSION UPPER COVER GASKET (R9)	1
4	1510302005	TRANSMISSION UPPER COVER (R9)	1
5	1500501386	HANDLEBAR MOUNTING BRACKET	1
6	1500303025	VALVE PLUG M12x1.5	1
7	1501009006-FU	CLUTCH RELEASE FORK (R9)	1
8	1500203007	SLOTTED PIN 6x24 DIN1481 (R9)	2
9	1500501001	TRANSMISSION MOUNTING PLATE (ABSORBER)	2
10	1500301006	GASKET BETWEEN TRANSMISSION AND DIFFERENTIAL 1 MM	1
11	1500801136	CLUTCH RELEASE FORK SHAFT (R9)	1
12	1500712001	CLUTCH SAFETY SWITCH	1
13	1510501213	SAFETY SWITCH BRACKET (PAINTED)	1
14	1500701040	SAFETY SWITCH INTERMEDIATE CABLE	1

FM-17 TRANSMISSION

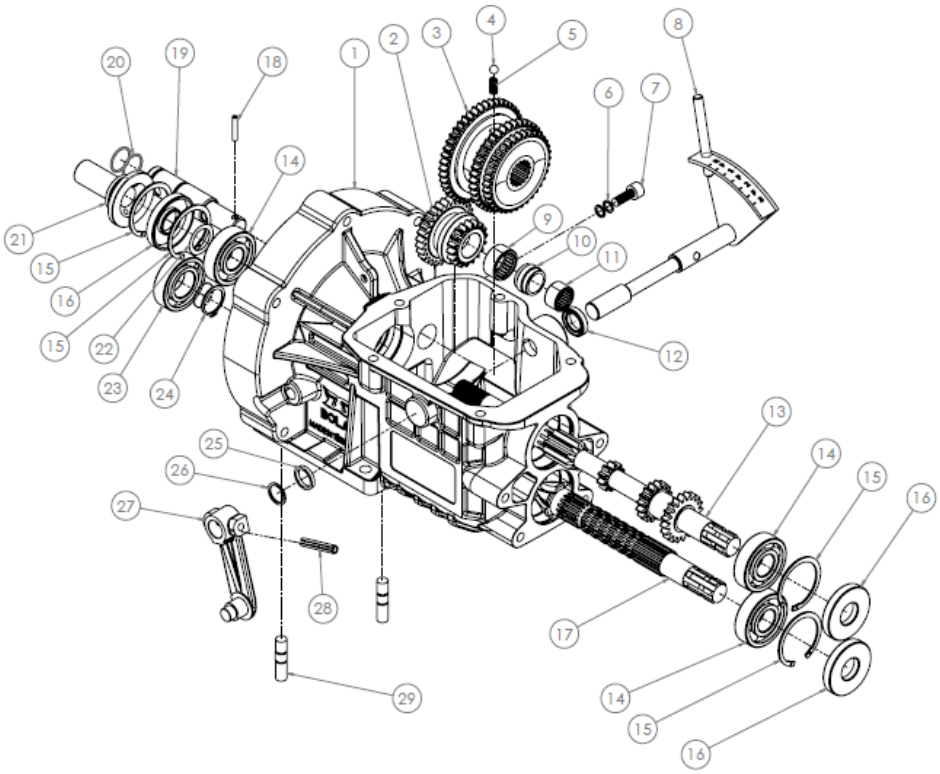

No	Code	Part Name	Qty
1	1500202005-FU	FM TRANSMISSION HOUSING - R9I21:L43I21:I21:L44	1
2	1500802009	REVERSE GEAR	1
3	1500802010	TRIPLE GEAR CLUSTER	1
4	1500205024	SHIFT DETENT BALL Ø8.73 MM	1
5	1500426008	SHIFT DETENT SPRING	1
6	1500305020	M10 COPPER WASHER - DIN 7603	2
7	1500425045	HEX SOCKET SCREW M10x25	1
8	1500804071	GEAR SHIFT LEVER (ASSEMBLY)	1
9	1500205016	BEARING NTN HK 2816 (REVERSE GEAR)	1
10	1500101107	REVERSE GEAR BUSH	1
11	1500205015	BEARING NTN HK 2216 (REVERSE GEAR)	1
12	1500306004	SUPTEX OIL SEAL 20x32x7	1
13	1500801135	DRIVE SHAFT - R9	1
14	1500205014	BEARING 6305	3
15	1500412018	INTERNAL CIRCLIP 472/62 MM	4
16	1500306003	SUPTEX OIL SEAL 25x62x10	3
17	1500801002	LOWER OUTPUT SHAFT HELICAL	1
18	1500403020	REVERSE GEAR SHIFT PIN (5x30)	1
19	1500801005	REVERSE GEAR SHAFT	1
20	1500307015	O-RING 20x1.78 MM	2
21	1500407014-FU	CLUTCH GUIDE BUSHING	1
22	1500410029	SHIM 25x35x0.30	1
23	1500205012	BEARING 6206	1
24	1500412019	EXTERNAL CIRCLIP 471/30 MM	1
25	1500402006	GEAR SHIFT LEVER BUSH	1
26	1500305040	M20 COPPER WASHER	1
27	1501008004-FU	GEAR LEVER	1
28	1500403019	GEAR LEVER PIN (8x50)	1
29	1500401004	TRANSMISSION MOUNTING STUD M12x50	2

FM-17 DIFFERENTIAL GROUP

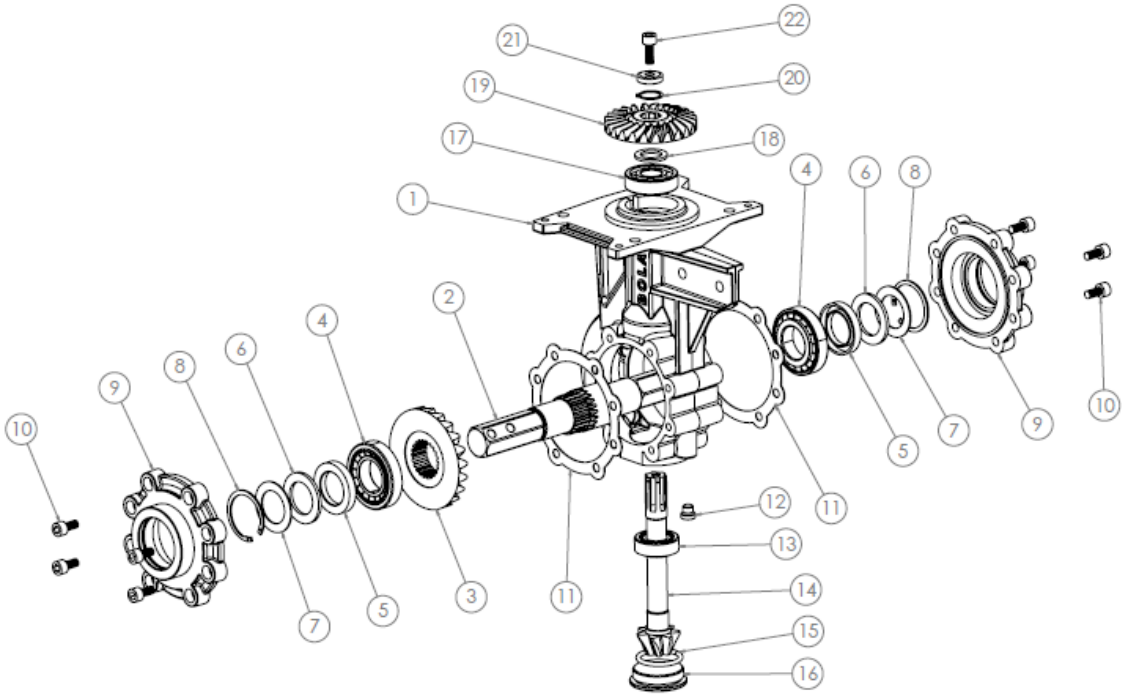

No	Code	Part Name	Qty
1	1500813001-FU	FM DIFFERENTIAL HOUSING	1
2	1500801001	AXLE SHAFT 35 MM	1
3	1500802012	LOWER HELICAL BEVEL GEAR	1
4	1500205008	BEARING 30208 (AXLE SHAFT)	2
5	1500306002	SUPTEX OIL SEAL 40x62x10 (AXLE SHAFT)	2
6	1500306006	FELT SEAL 40x61.5x4 (AXLE SHAFT)	2
7	1500501357	SHIM 60x46.6x2	2
8	1500412018	INTERNAL CIRCLIP 472/62 MM	2
9	1500302010-FU	FM DIFFERENTIAL SIDE COVER	2
10	1500425092	M10x20 HEX SOCKET SCREW	8
11	1500301026	DIFFERENTIAL SIDE COVER GASKET 1 MM	2
12	1500425089	DIFFERENTIAL OIL DRAIN PLUG (M12x10 1.5 THREAD)	1
13	1500205018	BEARING 32205 (BEVEL SHAFT)	1
14	1500801006	HELICAL BEVEL SHAFT	1
15	1500307014	O-RING 50x5 MM (OIL DRAIN PLUG)	1
16	1500303002	DIFFERENTIAL OIL DRAIN PLUG	1
17	1500205014	BEARING 6305	1
18	1500410046	SHIM 38x25.3x3	1
19	1500802011	UPPER HELICAL BEVEL GEAR	1
20	1500412003	EXTERNAL CIRCLIP 471/25 MM	1
21	1500402012	BEVEL SHAFT SUPPORT BUSHING	1
22	1500425045	HEX SOCKET SCREW M10x25	1

FM-17 CLUTCH GROUP (R9)

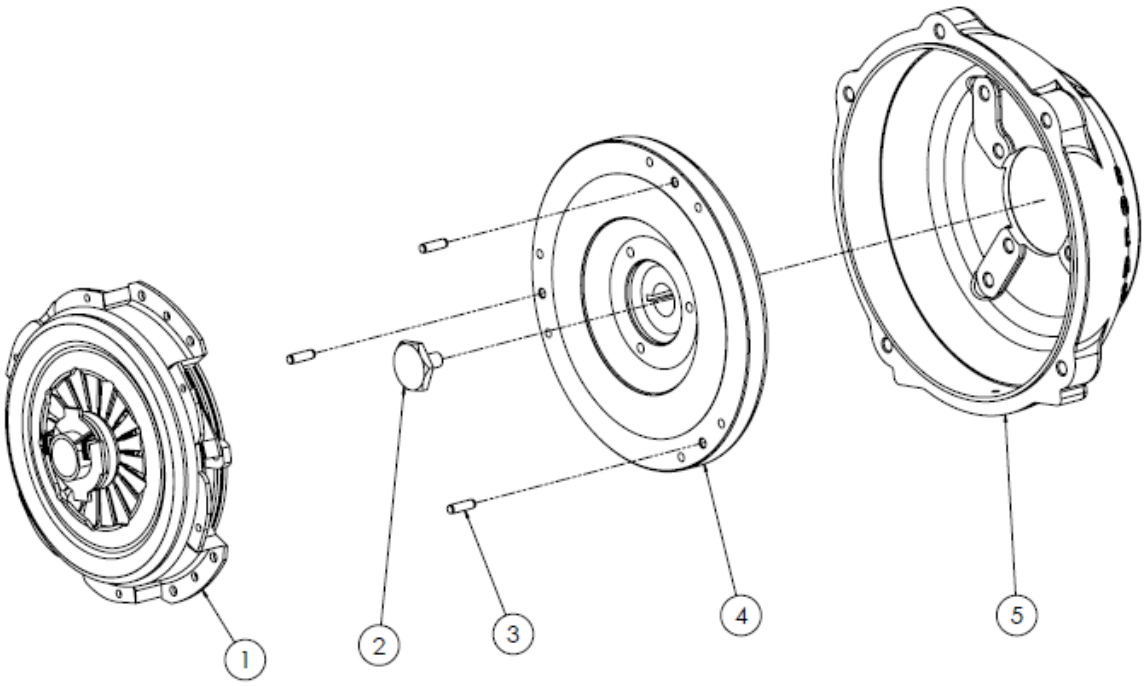

No	Code	Part Name	Qty
1	1500407015	CLUTCH KIT R9 (PRESSURE PLATE-DISC-BEARING)	1
2	1500425142	CRANKSHAFT BOLT M10x1.25x20 (GALVANIZED)	1
3	1500403051	DOWEL PIN 6x20 DIN 6325	3
4	1500206003-FU	CLUTCH DRUM R9 (FM-16)	1
5	1500502030-FU	BD1100 CLUTCH HOUSING R9 (MILLED)	1

FM-17 WHEEL GROUP (WITHOUT ABSORBER)

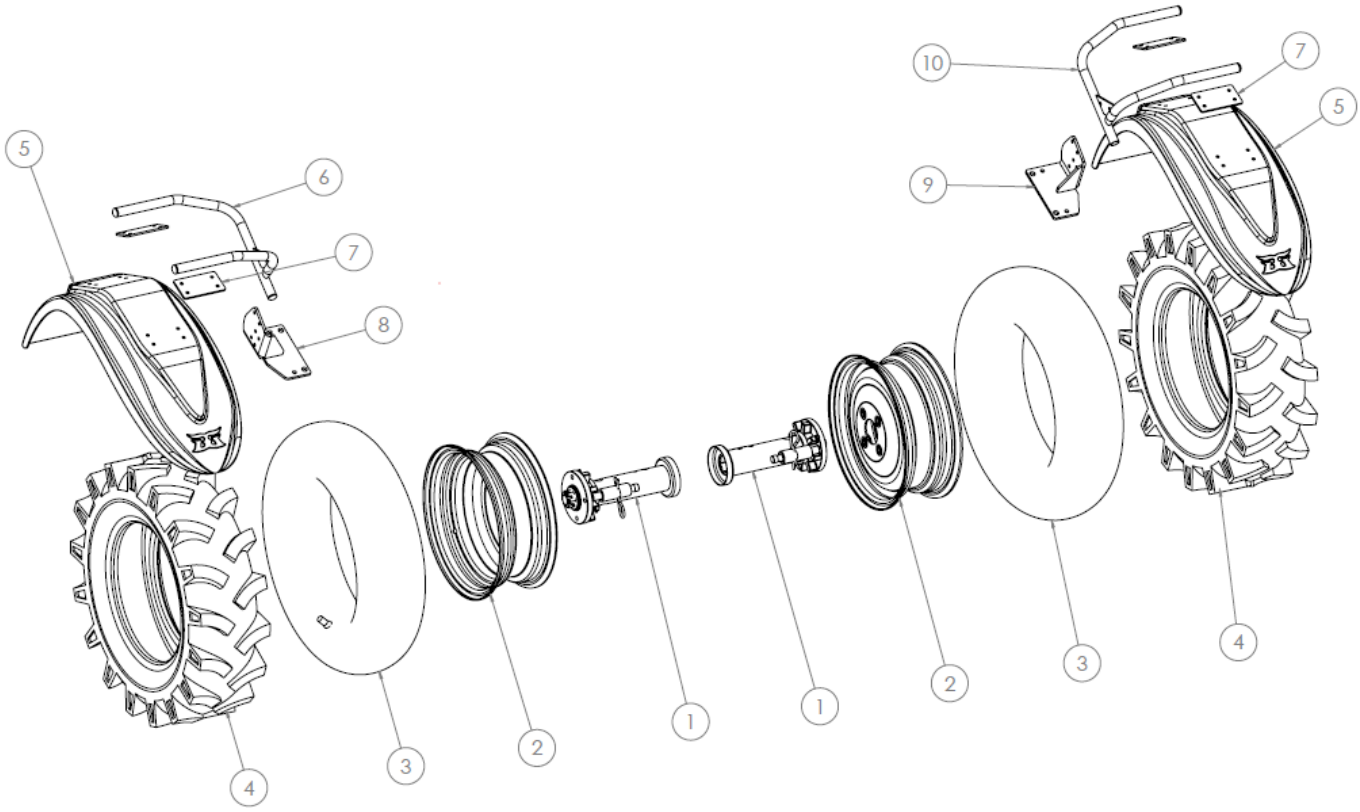

No	Code	Part Name	Qty
1	1500810003	AXLE HUB ASSEMBLY	2
2	1500809009	WHEEL RIM 5.00-13" POSITIVE OFFSET	2
3	1500808006	INNER TUBE 6.50/80-13	2
4	1500808003	OUTER TIRE 6.50/80-13	2
5	1511023004	FM PLASTIC FENDER (PAINTED)	2
6	1510101132	FENDER LEG TUBE BRACKET - RIGHT	1
7	1510501212	FENDER TUBE LOWER MOUNTING PLATE (PAINTED)	4
8	1510502039	FENDER-TRANSMISSION BRACKET - RIGHT (PAINTED)	1
9	1510502038	FENDER-TRANSMISSION BRACKET - LEFT (PAINTED)	1
10	1510101131	FENDER LEG TUBE BRACKET - LEFT	1

FM-17 WHEEL GROUP (THICK SLEEVE)

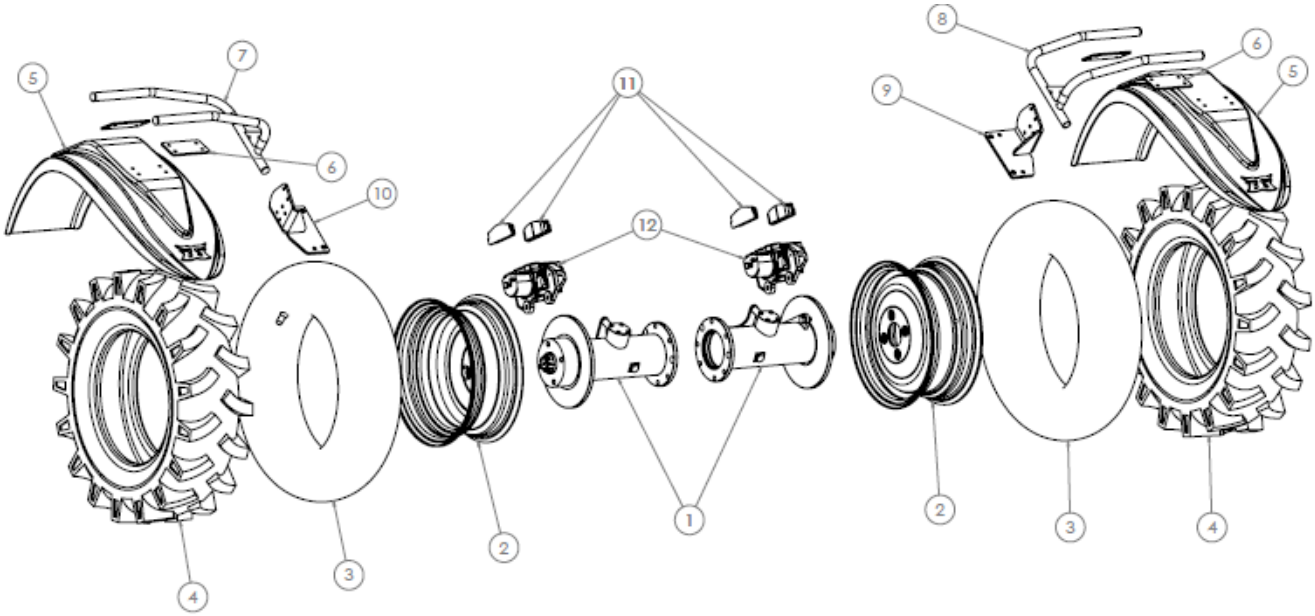

NO	Code	Part Name	Qty
1	1500202006	4x4 SYSTEM WITH THICK SLEEVE AND DISC BRAKE (COMPLETE)	1
2	1500809009	WHEEL RIM 5.00-13" POSITIVE OFFSET	2
3	1500808006	INNER TUBE 6.50/80-13	2
4	1500808003	OUTER TIRE 6.50/80-13	2
5	1511023004	FM PLASTIC FENDER (PAINTED)	2
6	1510501212	FENDER TUBE LOWER MOUNTING PLATE (PAINTED)	4
7	1510101136	FENDER LEG TUBE BRACKET - RIGHT (THICK SLEEVE)	1
8	1510101135	FENDER LEG TUBE BRACKET - LEFT (THICK SLEEVE)	1
9	1510502038	FENDER-TRANSMISSION BRACKET - LEFT (PAINTED)	1
10	1510502039	FENDER-TRANSMISSION BRACKET - RIGHT (PAINTED)	1
11	1501125003	FRONT BRAKE PAD SET (4 PCS)	1
12	1530808038	CALIPER SET (THICK SLEEVE)	1

FM-17 WHEEL GROUP (SHOCK ABSORBER)

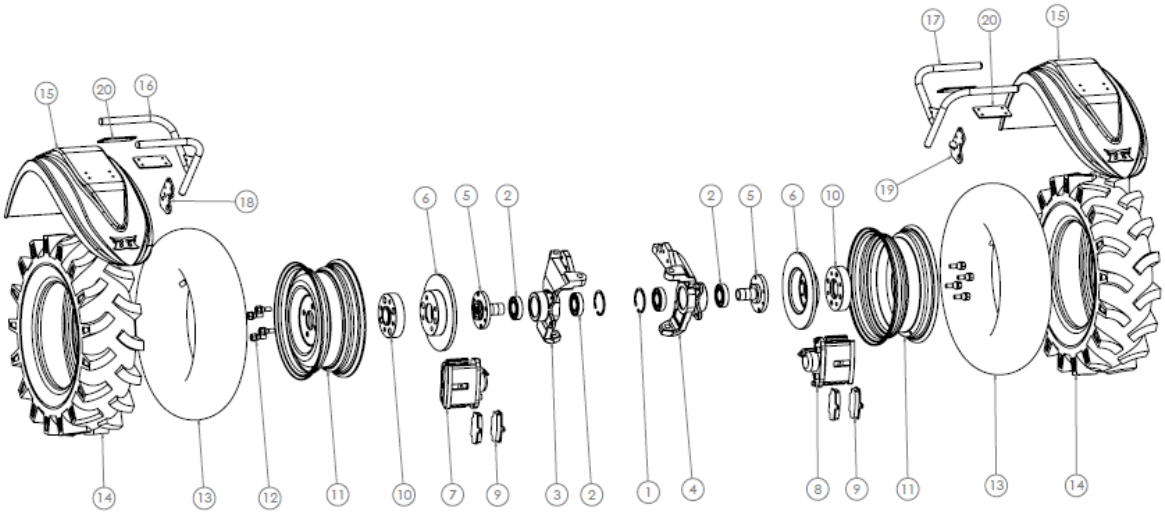

No	Code	Part Name	Qty
1	1500412002	472/72MM INTERNAL CIRCLIP	2
2	1500205002	BEARING 6207 (ZZ C3) (4x4 BEARING)	4
3	1510820003	RIGHT HUB CARRIER (PAINTED)	1
4	1510820002	LEFT HUB CARRIER (PAINTED)	1
5	1500810009	WHEEL HUB (4x4 SYSTEM)	2
6	1501125004	FRONT BRAKE DISC	2
7	1501125001	FRONT BRAKE CALIPER (RIGHT)	1
8	1501125002	FRONT BRAKE CALIPER (LEFT)	1
9	1501125003	FRONT BRAKE PAD SET (4 PCS)	1
10	1500405013	TOFAŞ WHEEL SPACER	2
11	1500809003	WHEEL RIM 5.00-13" - INNER OFFSET (SHOCK ABSORBER)	2
12	1500425066	WHEEL STUD M12x1.5x25 10.9 CONICAL	8
13	1500808006	INNER TUBE 6.50/80-13	2
14	1500808003	OUTER TIRE 6.50/80-13 - SINGLE - TUBE TYPE	2
15	1511023004	FM PLASTIC FENDER (PAINTED)	2
16	1510101128	FENDER MOUNTING BRACKET (TUBE TYPE) - RIGHT	1
17	1510101127	FENDER MOUNTING BRACKET (TUBE TYPE) - LEFT	1
18	1510501211	FENDER-HUB CARRIER BRACKET - RIGHT	1
19	1510501209	FENDER-HUB CARRIER BRACKET - LEFT	1
20	1510501212	FENDER LOWER REINFORCEMENT PLATE (PAINTED)	4

FM-17 4X4 SUSPENSION GROUP

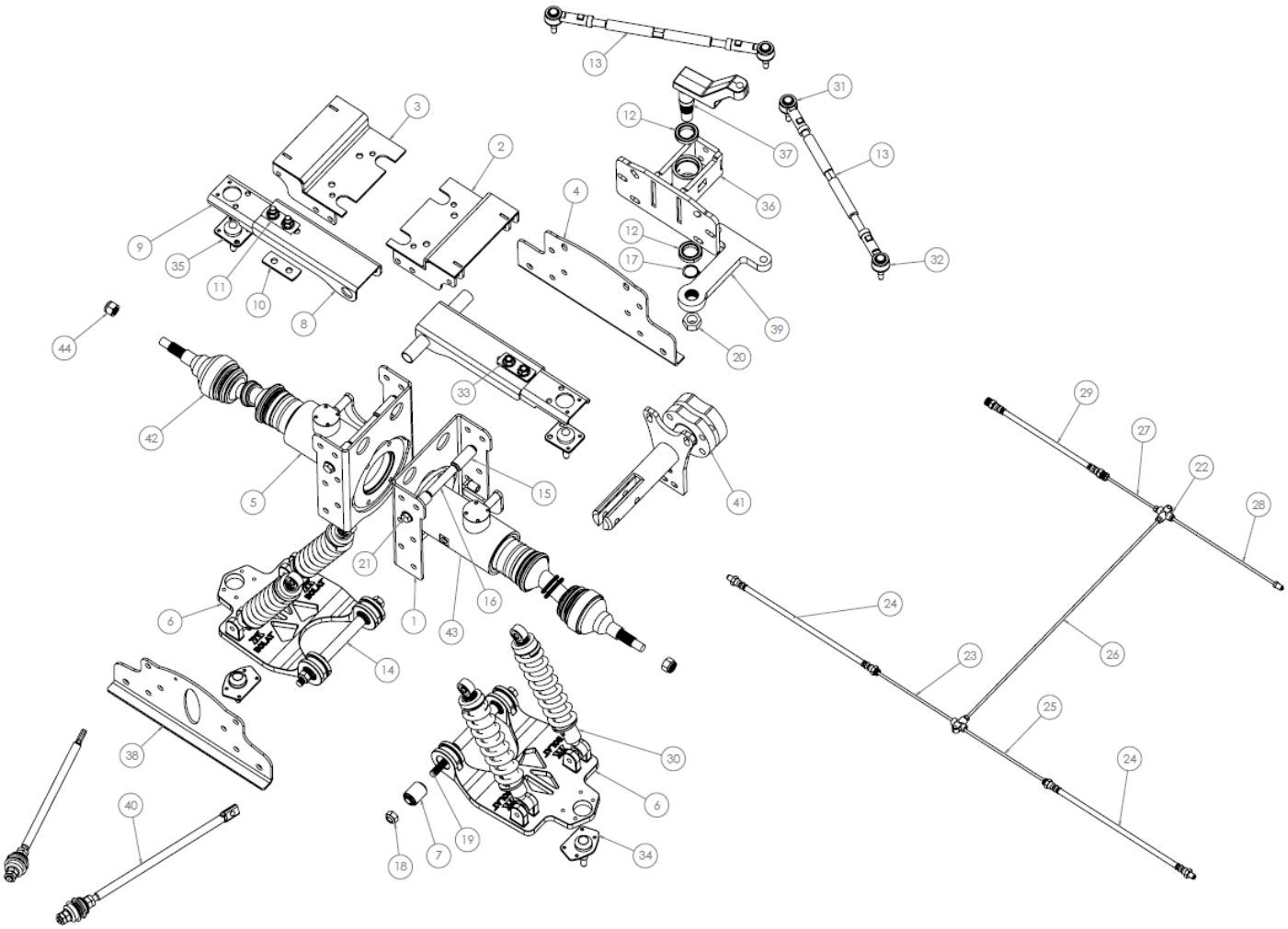

NO	Code	Part Name	Qty
1	1510501035	SIDE SUPPORT PLATE - PAINTED	2
2	1510501020	LEFT UPPER PLATE - MACHINED - PAINTED (NEW)	1
3	1510501019	RIGHT UPPER PLATE - MACHINED - PAINTED (NEW)	1
4	1510501171	REAR CENTER PLATE - PAINTED	1
5	1500202007	4x4 MANUAL HUB HOUSING - RIGHT	1
6	1510501173	LOWER PLATE - MACHINED - PAINTED	2
7	1500402032	LOWER PLATE BUSHING	4
8	1510501018	CONTROL ARM	2
9	1510501180	U BRACKET 2 - PAINTED	2
10	1510501151	U BRACKET MOUNTING PART 1 (BOLTED PART)	2
11	1500501010	U BRACKET MOUNTING PART 1 (GALVANIZED)	2
12	1500205030	BEARING 6906 ZZ	2
13	1500409006	TIE ROD	2
14	1510101053	1/2 INCH GALVANIZED PIPE 21.5x2 - MACHINED	2
15	1500402003	METAL RUBBER BUSH	4
16	1510101057	SEAMLESS PIPE 17x2 - MACHINED	2
17	1500412066	EXTERNAL CIRCLIP 471/28MM	1
18	1500424022	M14 HEX NYLOC NUT (COARSE THREAD)	2
19	1500425057	M14×250 HALF-THREAD HEX BOLT (2MM THREAD)	2
20	1500424024	M22 HEX NYLOC NUT (1.5MM THREAD)	1
21	1500425171	M12x235 HALF-THREAD HEX BOLT (1.75MM THREAD)	2
22	1501125005	FRONT BRAKE PIPE T-PIECE	2
23	1500101006	FRONT BRAKE PIPE 35CM	1
24	1500102009	FRONT BRAKE HOSE	2
25	1500101011	FRONT BRAKE PIPE 25CM	1
26	1500101013	FRONT BRAKE PIPE 65CM	1
27	1500101014	FRONT BRAKE PIPE 16.5CM	1
28	1500101010	FRONT BRAKE BORUSU 30CM	1
29	1500102010	REAR BRAKE HOSE	1
30	1500426005	SHOCK ABSORBER	4
31	1500803002	TIE ROD END (RIGHT HAND THREAD)	2
32	1500803004	TIE ROD END (LEFT HAND THREAD)	2
33	1500424018	M12 FLANGE NUT - GALVANIZED	6
34	1500803003	LOWER BALL JOINT	2
35	1500803001	UPPER BALL JOINT	2
36	1510822004	STEERING CONTROL UNIT ASSEMBLY - NEW	1
37	1510409002	PITMAN ARM - PAINTED	1
38	1510501172	CENTER BODY PANEL - PAINTED	1
39	1510409003	PITMAN ARM PLATE - PAINTED	1
40	1500101009	R12 CASTER SHAFT ASSEMBLY	2
41	1511006004	DRAWBAR FLANGE MODEL	1
42	1500801138	AXLE SHAFT, 4x4	2
43	1500202008	4x4 MANUAL HUB HOUSING - LEFT	1
44	1500424038	M16 HEX NYLOC NUT (1.5MM THREAD) (AXLE NUT)	2

FM-17 BLADE GROUP

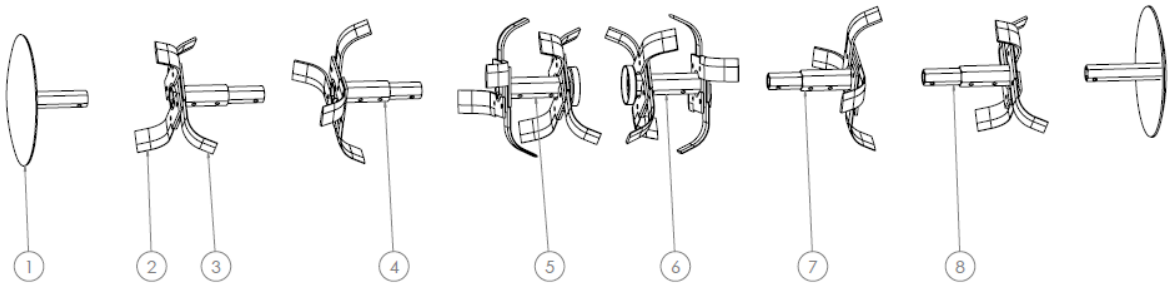

No	Code	Part Name	Qty
1	1510904002	FM SIDE DISC	2
2	1500901002	BLADE LEFT	16
3	1500901003	BLADE RIGHT	16
4	1511018018	SECOND EXTENSION LEFT	1
5	1511018016	FIRST EXTENSION LEFT	1
6	1511018019	FIRST EXTENSION RIGHT	1
7	1511018015	SECOND EXTENSION RIGHT	1
8	1511018014	THIRD BLADE EXTENSION	2
1…8	1515009001	COMPLETE BLADE SET 32 PCS	1

FM-17 FUEL TANK AND BODY SUPPORT GROUP

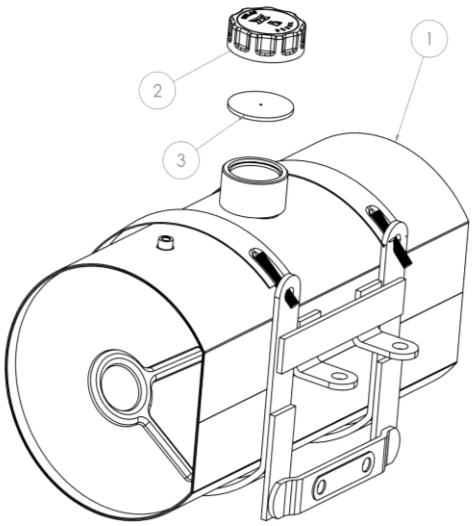

No	Kodu	Parça Adı	Adet
1	1510101056	PAINTED FUEL TANK ASSEMBLY WITH MOUNTING BRACKET (13 L)	1
2	1500302040-FU-FM	METAL FUEL TANK CAP - FM	1
3	1500301083	FUEL TANK CAP GASKET	1

FM-17 HANDLEBAR GROUP

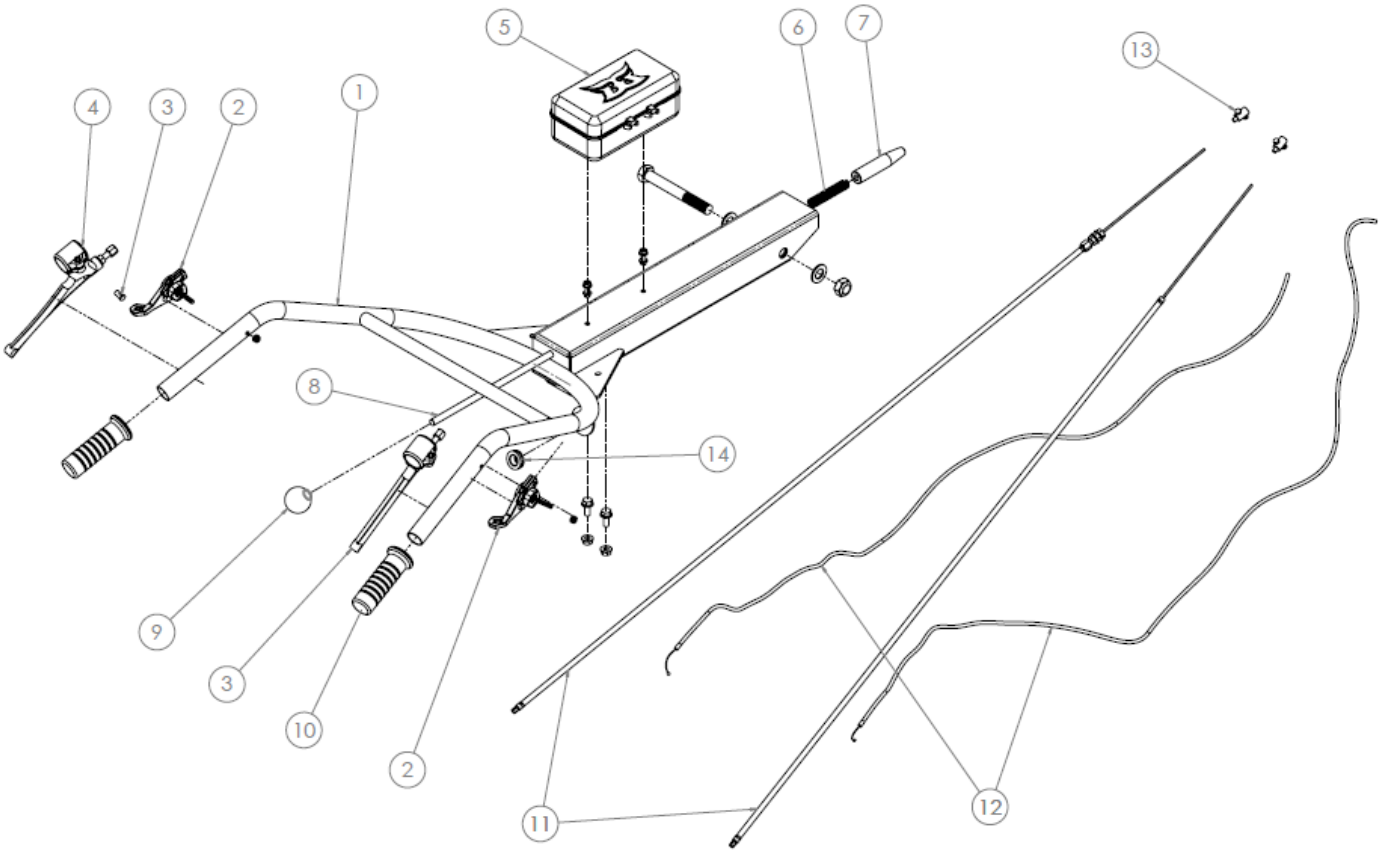

No	Code	Part Name	Qty
1	1510501002	FM HANDLEBAR ASSEMBLY	1
2	1500804003	THROTTLE LEVER	2
3	1500409014	CLUTCH CABLE RETAINER	2
4	1500804018	COMPLETE CLUTCH AND REVERSE GEAR LEVER - BLACK	2
5	1501020004	TOOL BAG	1
6	1500426013	HANDLEBAR SPRING	1
7	1501017013	HANDLEBAR MOUNTING END	1
8	1510101004	HANDLEBAR ADJUSTMENT SHAFT	1
9	1500822008	M10 KNOB WITH THREADED INSERT - DIN 319	1
10	1501010001	HANDLEBAR GRIB Ø27 MM BLACK	2
11	1501011007	CLUTCH & REVERSE GEAR CABLE (COMPLETE INNER-OUTER)	2
12	1501011001	THROTTLE CABLE LONG (COMPLETE INNER-OUTER)	2
13	1500420009	CLUTCH & REVERSE GEAR CABLE STOP SCREW (SINGLE SCREW)	3
14	1500808012	ROBBER GROMMET Ø20 (DRIP SEAL TYPE)	1

FM-17 HOOD GROUP

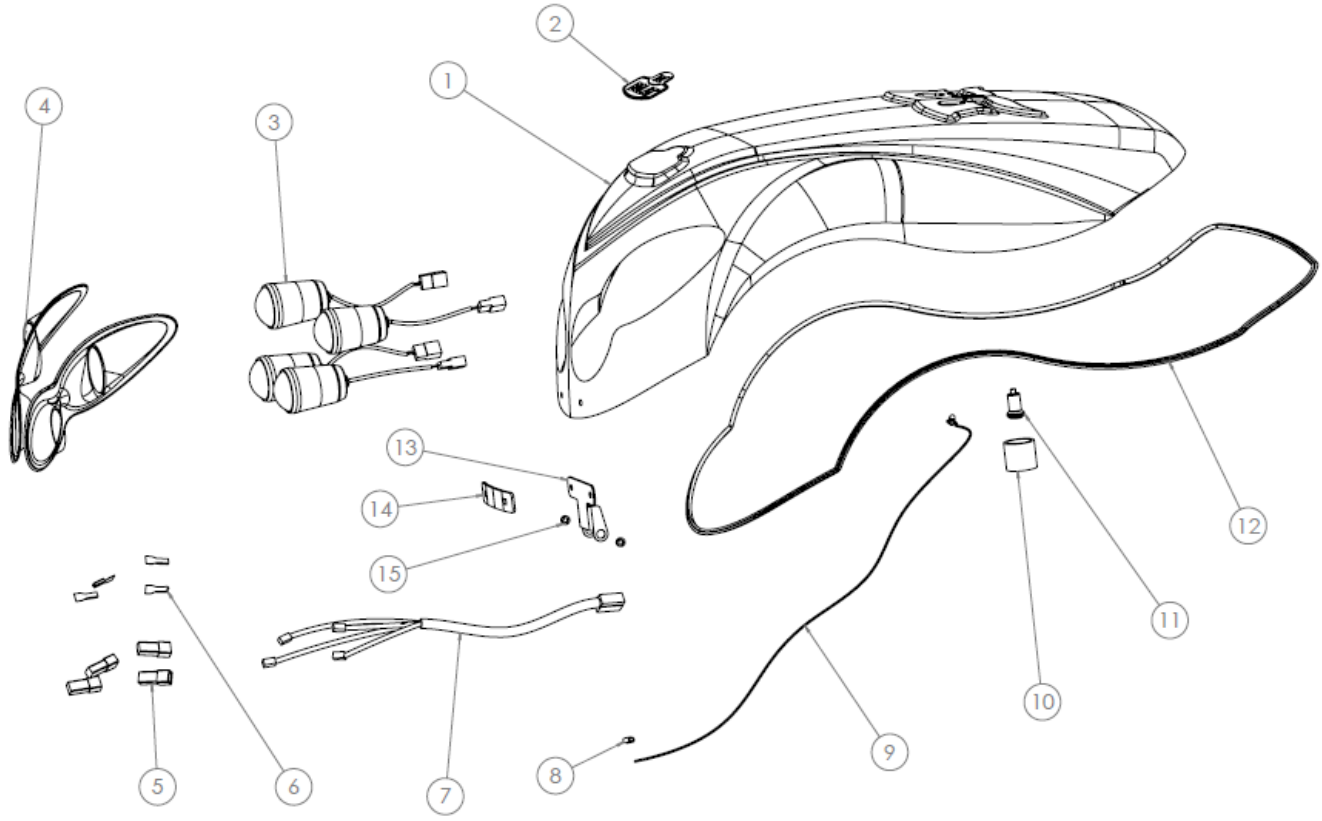

No	Code	Part Name	Qty
1	1511029020	FM HOOD PAINTED RED (RAL3001)	1
2	1501022003	BOLAT STICKER	1
3	1500701014	LED HEADLIGHT - SINGLE PIECE (12-80V/10W)	4
4	1501051008	HEADLIGHT HOUSING	1
5	1500709002	FEMALE CONNECTOR HEADLIGHT SOCKET	4
6	1500701002	MALE TERMINAL (LONG)	8
7	1500701010	HEADLIGHT WIRING HARNESS	1
8	1500304002	ROPE THIMBLE - DIN EN 13411-3	2
9	1501043001	3 MM INSULATED STEEL ROPE (BODY ROPE)	1
10	1500428068	HOOD RUBBER GROMMET	1
11	1500403054	HOOD LOCATING PIN	1
12	1500299052	NEW MODEL EDGE TRIM SEAL (FOR 1 HOOD, 2.5 M)	1
13	1500501388	HINGE PLATE	1
14	1500501428	FRONT HINGE PLATE	1
15	1500501121	CUSTOM MADE HINGE WASHER	2

FM-17 STARTER PANEL

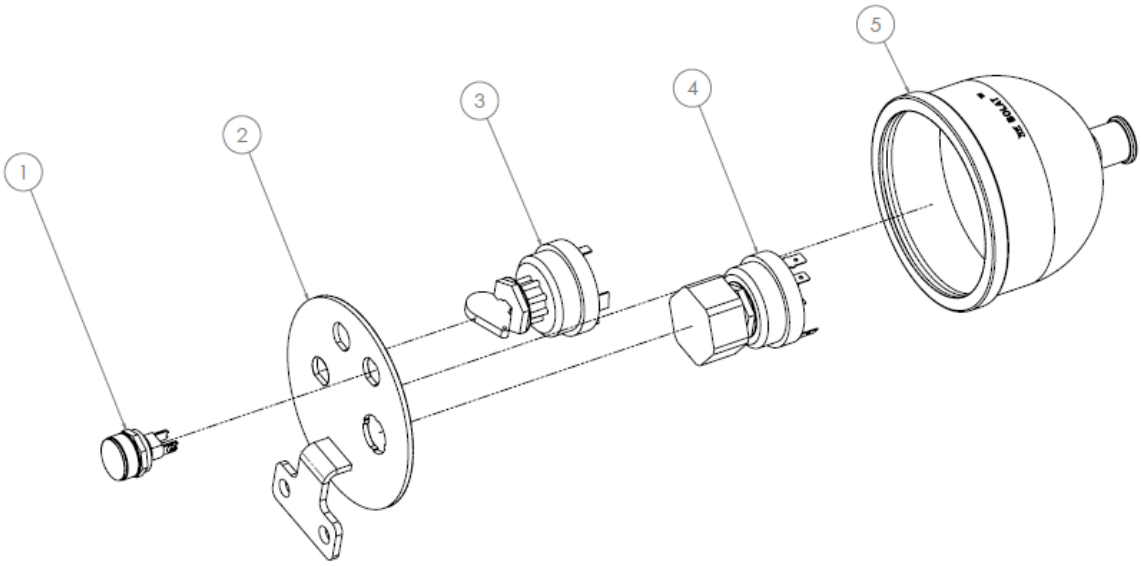

No	Code	Part Name	Qty
1	1500707001	OIL INDICATOR LAMP WITH RED BULB	1
2	1510501036	STARTER PANEL METAL PLATE (CHARGING DYNAMO)	1
3	1500706003	STARTER SWITCH AND KNOB	1
4	1500706001	HEADLIGHT AND HORN SWITCH	1
5	1500829002	STARTER PANEL RUBBER GROMMET	1

FM-17 BUMPER AND FM-17 DRAWBAR GROUP (WITHOUT ABSORBER & THICK SLEEVE)

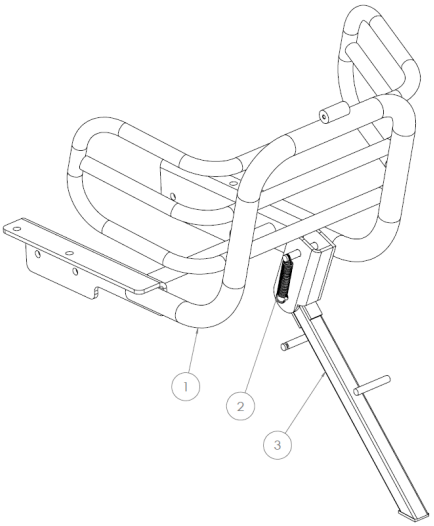

No	Code	Part Name	Qty
1	1511029018	FM-16 BUMPER	1
2	1510501158	BUMPER SPRING	1
3	1501029015	BUMPER LEG	1

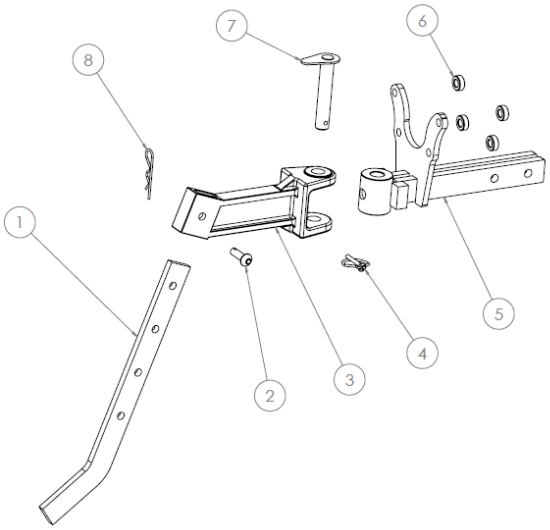

No	Code	Part Name	Qty
1	1511007002	FM DEPTH STAKE (PAINTED)	1
2	1500403001	PIN (DEPTH STAKE)	1
3	1510204003	FM16 DEPTH STAKE BRACKET 22MM (MACHINED)	1
4	1500403006	LOCK PIN (PIVOT PIN)	1
5	1511006005	FM16 DRAWBAR	1
6	1501007001	DRAWBAR SPACER	4
7	1510419004	PIVOT PIN (Ø 22 MM)	1
8	1500403002	DEPTH STAKE R PIN	1

WARRANTY

Manufacturer or Importer Company:	**Seller Company:**
Appellation:BEYBOLAT TARIM MAKİNELERİ SAN. ve TİC. A.Ş. Address: Gazi Mah. Kanal 2 Sok. Huzurkent, 33115 Akdeniz/MERSİN Phone: 0324 646 42 50 Faks: 0324 646 42 51 Mail: info@bolat.com.tr Authorized Signature: Company Stamp:	Title: Address: Phone: Faks: Mail: Invoice Date and Number: Delivery Date and Place: Authorized Signature: Company Stamp:
Product	
Type: Power Tiller BRAND: BOLAT Model: FM-17	Warranty: 2 years Maximum Repair Time: 20 WORKING DAYS Serial No:

WARRANTY CONDITIONS

1) The warranty period starts from the delivery date of the goods and is **2 years.**
2) All of the goods, including all parts, are under our company's warranty.
3) In case the goods are found to be defective, the consumer, in Article 11 of the Law No. 6502 on the Protection of the Consumer:
a- Withdrawal from the contract,
b- Requesting a discount from the sales price,
c- Requesting a free repair,
ç- Requesting replacement of the sold item with a non-defective one can use one of its rights.
4) If the consumer chooses the right to free repair from these rights, the seller; It is obliged to make or have the goods repaired without any charge under any other name, such as labor cost, replacement part cost or any other name.
The consumer can also use the right of free repair against the manufacturer or importer.
The seller, the manufacturer and the importer are jointly responsible for the use of this right by the consumer. (A detailed explanation is given in the warranty terms section.)
5) If the consumer uses the right to free repair, the goods;
-Failure again within the warranty period,
-Exceeding the maximum time required for repair,
-In cases where it is determined by a report by the authorized service station, dealer, manufacturer or importer that its repair is not possible;
The consumer may request from the seller a refund of the price of the goods, a reduction in the amount of the defect or, if possible, replacement of the goods with a non-defective one. The seller cannot refuse the consumer's request. If this request is not fulfilled, the seller, the manufacturer and the importer are jointly and severally liable.
6) In the event that the product fails within the warranty period, the time spent in the repair is added to the warranty period. The repair period of the goods cannot exceed 20 working days. This period starts from the date of notification to the service station of the malfunction related to the goods, and in the absence of a service station, to one of the seller, dealer, agency, representative, importer or manufacturers of the goods. Consumer's fault notification; telephone, fax, e-mail, registered letter with return receipt or similar means. However, in case of dispute, the burden of proof lies with the consumer. If the defect of the goods is not corrected within 10 working days, the manufacturer-producer or the importer; Until the repair of the good is completed, he has to allocate another good with similar characteristics to the use of the consumer.
7) The warranty period of the goods replaced during the warranty application is limited to the remaining warranty period of the purchased goods.

8) Defects resulting from the use of the product contrary to the terms in the user manual are not covered by the warranty.
9) The consumer may apply to the Consumer Arbitration Committee or the Consumer Court in the place of residence or the consumer transaction, in case of disputes that may arise regarding the use of the rights arising from the warranty.
10) In case this Warranty Certificate is not given by the seller, the consumer may apply to the Ministry of Commerce, General Directorate of Consumer Protection and Market Surveillance.

WARRANTY TERMS

- The warranty does not cover labor costs for routine maintenance or service or for parts not covered by the manufacturer's warranty.
- In the event of failure of the goods due to material and workmanship or assembly defects within the warranty period, it will be repaired without any charge under the name of labor cost, replaced part cost or any other name.
- Warranty; It does not cover consumables such as gaskets, belts, pressures, linings.
- For Atom power tiller up to 7 Hp, the transmission warranty period is 5 years.
- Malfunctions that may occur due to voltage drop or increase are not covered by the warranty.
- This warranty is null and void if the invoice or warranty certificate is falsified, or if the plaques with the original serial number on the product are removed or defaced.
- This product is intended for use in agriculture, parks and gardens. If it is used in places other than use, the conditions are deemed not to be complied with.
- Any arbitrary modification of the product, opening and tampering with the product and its parts in unauthorized services and workshops shall exclude the manufacturer's liability for possible damages.
- Transportation costs of the product or parts to be repaired shall be borne by the customer. Tires, electrical equipment such as batteries, etc. purchased by the manufacturer from suppliers are not included in the above warranty.
- All parts such as gaskets, belts, friction parts, which by their nature cannot be prevented from wearing and deteriorating are not covered by the warranty.
- The manufacturer does not cover damage to parts damaged by the customer or unauthorized service, or damage caused by user/customer error or careless maintenance/use.
- No warranty is applied to the products used in FM power tiller that are used for applications over 15 Amps (180 Watts) approved by the manufacturer.

  1 LED = 10 Watt

- You can access our detailed dealer and service information on the "Dealer & Services" tab on our website www.bolat.com.

CE

UYGUNLUK BEYANI
(DECLARATION OF CONFORMITY)

İmalatçı Firma Unvanı *(Manufacturer Company Name)*	: Beybolat Tarım Makinaları Sanayi ve Ticaret A.Ş.
Adres *(Address)*	: Gazi Mah. Kanal-2 Sk. No:91/A Akdeniz MERSİN / TÜRKİYE
Makine Adı *(Machine Name)*	: Çapa Makinası Hoeing Machine
Marka *(Brand)*	: BOLAT
Model *(Model)*	: Atom-6Hp-D, Atom-7Hp-D, Atom-7HP-B, Atom 7B, Atom 7D, FM-11, FM-12, FM-14, FM-16, FM-20, FM-25, Fantom 7B
İmal Yılı/Seri No *(Year of Manufacture/Serial Number)*	: 2025 / 0001
İlgili Standartlar *(Related Standard)*	:TS EN ISO 12100:2010 TS EN 709+A4
İlgili Direktifler *(Related Directives)*	: 2006/42/AT Makine Emniyeti Yönetmeliği/EK VIII *2006/42/EC Machinery Directive/Annex* EK VIII

Yukarıda tanımlanan montaj-imalatını yaptığımız Çapa Makinası için 2006/42/AT Makine Emniyet Yönetmeliği direktif koşullarını karşıladığımızı beyan ederiz.
(For the Hoeing Machine which we manufacture and assemble as described above; We declare that we meet the 2006/42/EC Machinery Safety Directive directives conditions.)

Beyanın Yapıldığı Tarih ve Yeri: 06.03.2025/MERSİN
(Date and Place)

Yetkili/Adı Soyadı: SERKAN BEYBOLAT
(Authorized Name)

Unvanı: GENEL MÜDÜR
(Title)

İmza, Kaşe
(Signature,Stamp)

BEYBOLAT TARIM MAKINALARI
SANAYİ VE TİCARET ANONİM ŞİRKETİ